The

GLOBAL

Selection

WF 9245-75

Machine à coudre 1 aiguille point noué
Triple entraînement avec 75 cm de passage sous le bras

MODE D'EMPLOI

TABLE DES MATIERES

1. Brêve introduction ..... *- 1 -*
3. Réglage longueur de point/marche arrière (Fig.1) ..... *- 1 -*
4. Réglage de l'élévation du pied entraineur ..... *- 1 -*
2. Caractéristiques principales ..... *- 1 -*
5. Bobinage du fil de canette(Fig.3) ..... *- 2 -*
6. Réglage de la tension du fil de canette(Fig.4) ..... *- 2 -*
7. Enfilage du fil d'aiguille/réglage de la tension du fil d'aiguille(Fig.5) ..... *- 2 -*
8. Maintenance ..... *- 3 -*
9. Lubrification ..... *- 3 -*
10. Lubrification du crochet(Fig.8) ..... *- 4 -*
11. Lubrification de la tête de machine (Fig.9) ..... *- 4 -*
12. Lubrification de l'excentrique d'entraînement supérieur (Fig.10) ..... *- 4 -*
13. Réglage de la griffe ..... *- 5 -*
14. Pré-réglage de la hauteur de l'aiguille(Fig.14) ..... *- 6 -*
15. Centre l'aiguille dans le trou de passage de l'aiguille ..... *- 6 -*
16. Réglage du mouvement en hauteur de la griffe (Fig.16) ..... *- 6 -*
17.Régler l'entraînement supérieur et inférieur (Fig.17) ..... *- 7 -*
18. Position aiguille et crochet rotatif (Fig.18) ..... *- 7 -*
19. Réglage de l'élévation des pieds(Fig.19) ..... *- 7 -*
20. Réglage de l'entraînement supérieur (Fig.20) ..... *- 8 -*
21. Réglage du dégageur de capsule ..... *- 8 -*
22. Embrayage de sécurité (Fig.22) ..... *- 8 -*
23. Débrayage de la tension du fil (Fig.23) ..... *- 9 -*
24. Dévidoir de canette (Fig.24) ..... *- 9 -*

1. Brève introduction

La machine à coudre WF 9245-75 est doté d'un mécanismes synchronisé de triple entraînement par griffe, aiguille et pied, et l'élévation maximum des pieds est de 14 mm, permettant une couture de haute qualité dans différents matériaux. La machine est équipée d'un crochet de grande capacité auto lubrifiant, levier releveur de fil articulé en 4 éléments et courroie d'entraînement permettent un fonctionnement à vitesse rapide avec un faible niveau sonore.
Cette machine est largement utilisée dans la fabrication de valise, tentes, coussins, articles en cuir, matelas etc.

2. Caractéristiques principales

Applications	Matériaux moyens à lourds
Vitesse maximum	2000 tr/mn
Longueur maximum	8 mm
Elévation de la barre aiguille	36 mm
Aiguille	DP x 35 80 à 140
Lubrification	Manuelle (partiellement)
Puissance moteur	500 W

3. Réglage longueur de point/marche arrière (Fig.1)

1. Régler la longueur de point en tournant l'écrou 1 ;
2. Pour la marche arrière, relevé l'écrou jusqu'à la butée R

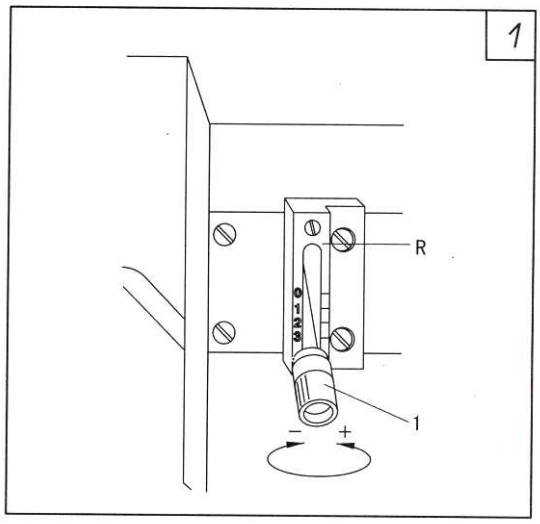

4. Réglage de l'élévation du pied entraîneur

Ouvrir la plaque 1 situé au dos de la machine et dévisser la vis 2, déplacer vers le haut ou le bas suivant le besoin.

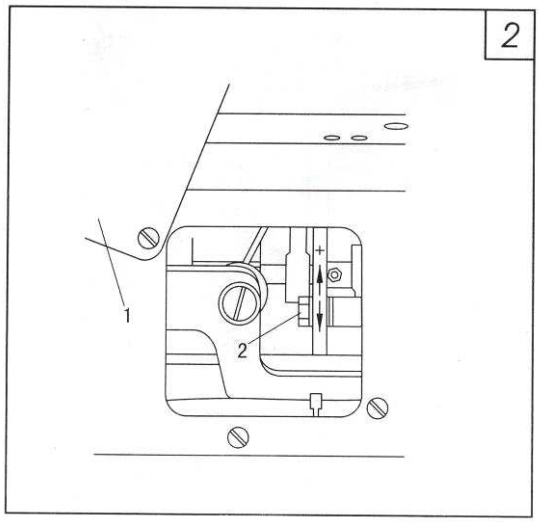

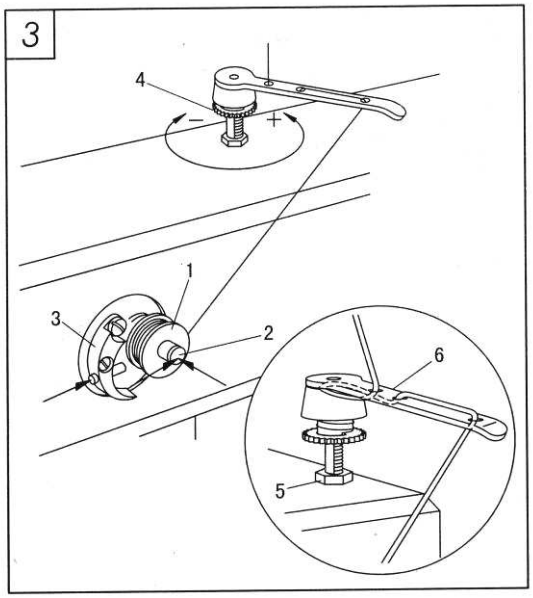

5. Bobinage du fil de canette (Fig.3)

1. Positionner la canette sur la tige 2 du dévidoir
2. Comme montré en Fig.3, tirer le et le bobiner plusieurs fois sur la canette dans le sens des aiguilles d'une montre
3. Avant de bobiner, appuyer sur la tige du dévidoir et basculer le demi cercle 3
4. Régler la tension du fil à l'aide de la molette 4
5. Lorsque la canette est pleine, le dévidoir s »arrête automatiquement.

Si le bobinage est mal réalisé, dévisser l'écrou 5, et déplacer suivant besoin le guide fil 6, puis resserrer l'écrou5.

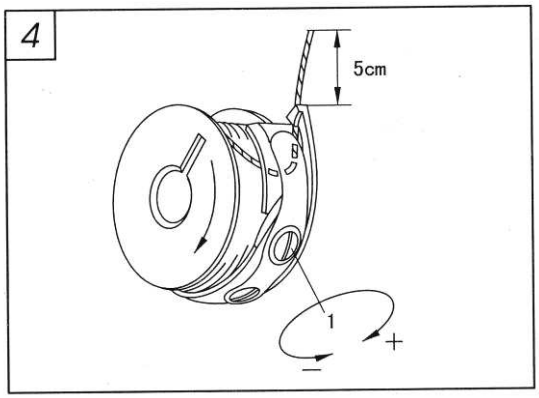

6. Réglage de la tension du fil de canette (Fig.4)

1. Comme montré en fig.4, tirer le fil de canette
❖ Lorsque que le fil de canette est tiré, la canette doit tourner suivant le sens de la flèche.
2. Ajuster la tension à l'aide de la vis 1.

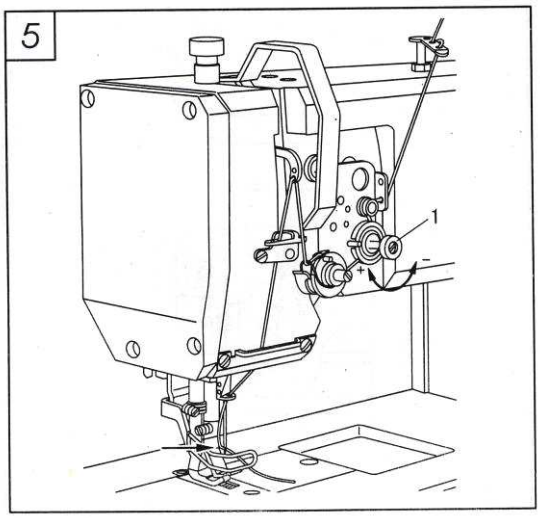

7. Enfilage du fil d'aiguille/réglage de la tension du fil d'aiguille (Fig.5)

1. Enfiler comme indiqué en Fig.5.
❖ Enfiler le fil dans le chas d'aiguille de la gauche vers la droite (Flèche du dessin)
2. Ajusté la tension du fil d'aiguille à l'aide de l'écrou 1

8. Maintenance

Nettoyage espace boîtier à canette	Une fois par semaine
Lubrification normale	Deux fois par semaine
Lubrification pièce de tête	Deux fois par semaine
Contrôle du réservoir d'huile	Une fois par semaine
Nettoyage du crochet	Une fois par semaine
Lubrification de l'excentrique de l'entraînement supérieur	Une fois par an

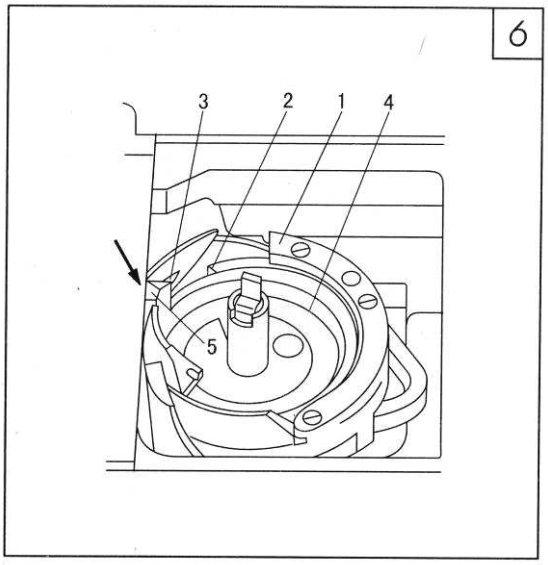

❖ Les informations ci-dessous correspondent à une utilisation normale. Si la machine est utilisée de façon importante, l'intervalle entre chaque entretien doit être raccourci

Entretien du crochet rotatif (Fig.6)

1. Nettoyer le crochet rotatif à l'aide d'un pinceau tous les jours, une utilisation plus important nécessite un nettoyage plus fréquent.
2. Nettoyer le crochet rotatif minutieusement chaque semaine comme suit :
a. Ouvrir la plaque glissoire, et mettre la barre aiguille à son point le plus haut
b. Retirer le boîtier à canette et la canette
c. Retirer l'archet de crochet 1, tourner le volant pour engagée la pointe 2 d'environ 5 mm dans la rainure 3, puis retirer la capsule.
d. Nettoyer le chemin de crochet à la cire de paraffine.
e. Remonter la capsule pour que l'arrêt de capsule s'enclenche bien dans l'espace de la plaque aiguille (Flèche du dessin)
Remonter l'archet de crochet 1, le boîtier à canette et fermer la plaque glissoire.

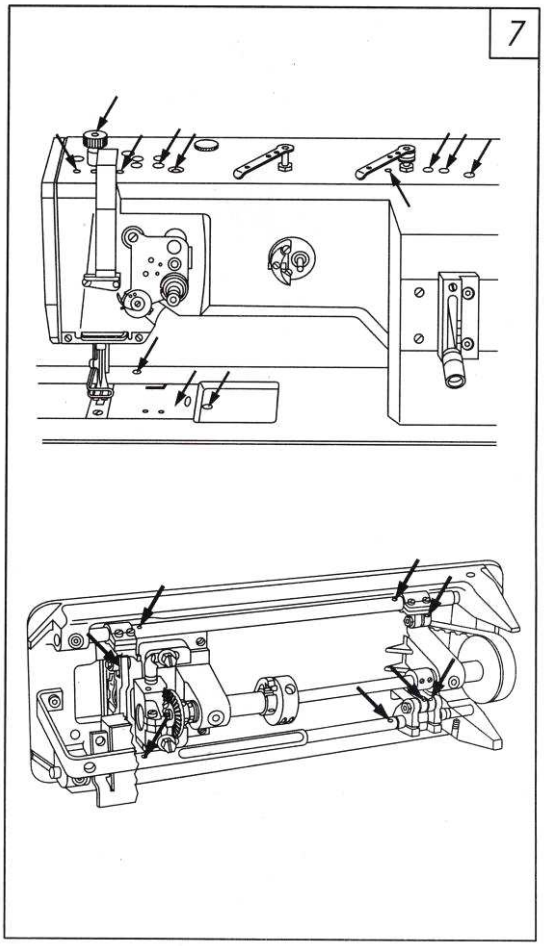

9. Lubrification

La machine doit être lubrifiée aux différents repères (flèche) deux fois par semaine.

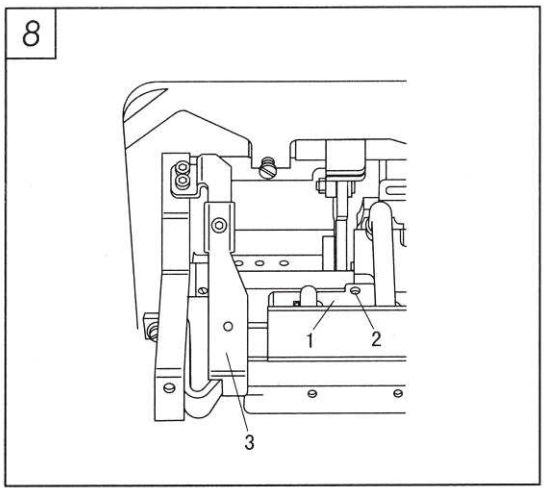

10. Lubrification du crochet (Fig.8)

1. Retirer la genouillère, et basculer la tête de machine vers l'arrière
2. Remplir le réservoir d'huile1 par le trou 2 pour que le niveau d'huile atteigne le repère supérieur
3. Basculer la machine vers l'avant

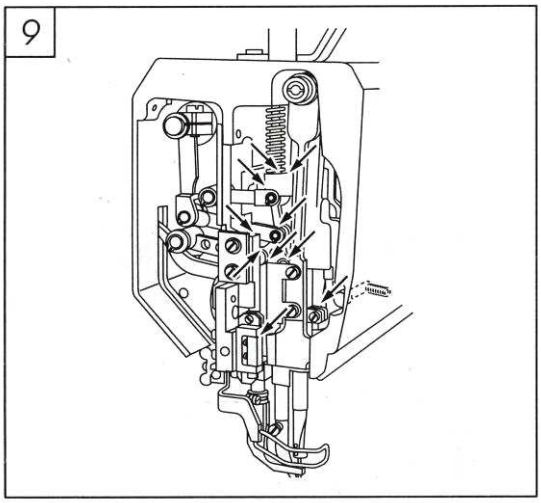

11. Lubrification de la tête de machine (Fig.9)

1. Retirer la plaque de face
2. Huiler deux fois par semaine tous les éléments mobiles comme indiqués dans le dessin
3. Fermer la plaque de face.

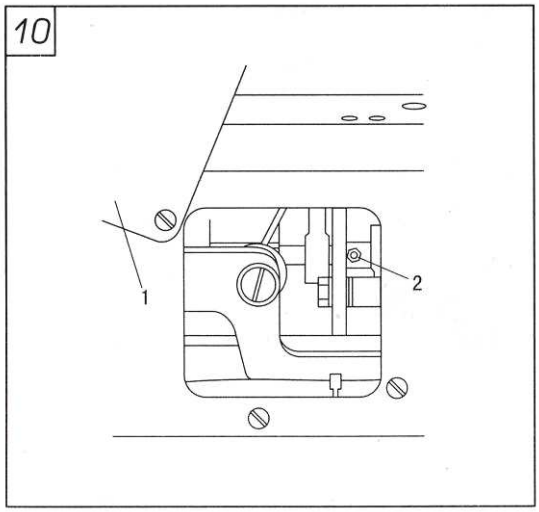

12. Lubrification de l'excentrique d'entraînement supérieur (Fig.10)

1. Ouvrir la plaque arrière 1
2. Graisser le point 2 au minimum deux fois par an (Utiliser une pompe à graisse)
3. Refermer la plaque arrière

13. Réglage de la griffe

1. La griffe est en position transversale par rapport à la direction de couture (Fig.11)

a. Dévisser les vis 1 et 2
b. Régler l'arbre 3 pour centrer la griffe dans la plaque aiguille
c. Visser la vis 1 (Garder les vis 2 non serrés pour le réglage suivant)
❖ La partie supérieure de la griffe doit être à la même distance du côté gauche et droit de la découpe de plaque aiguille.

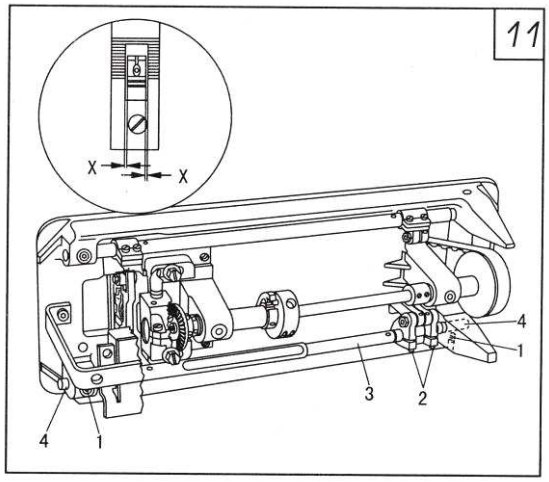

2. Positionné la griffe dans le sens de la couture (Fig.12)

a. Mettre le point le plus long
b. Régler l'arbre 1 comme souhaité, et resserrer les vis 2.
❖ Avec la longueur de point maximum, la partie supérieure de la griffe doit avoir le même espace à l'avant et à l'arrière dans la découpe de la plaque aiguille en marche avant et marche arrière

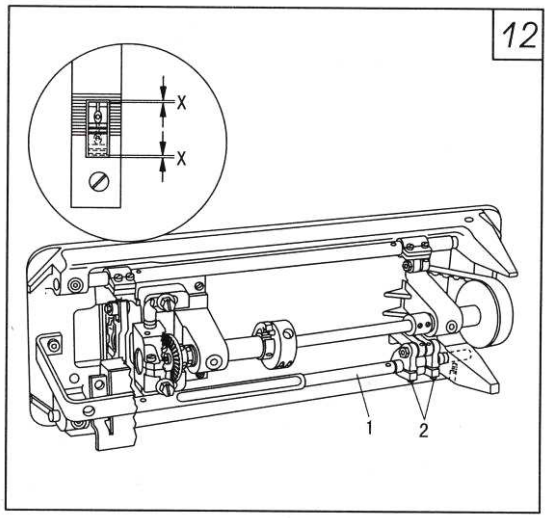

3. Réglage de la hauteur de griffe (Fig.13)

a. Mettre la longueur de point sur 0
b. Tourner le volant pour avoir les griffes à leur hauteur maximum, et ajuster suivant besoin le support de griffe 1 à l'aide des vis 2.

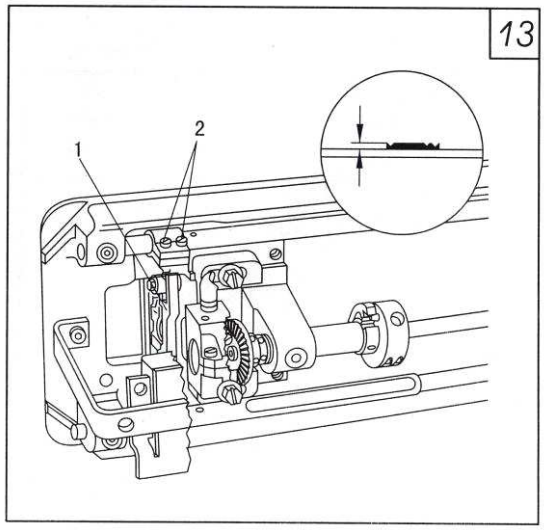

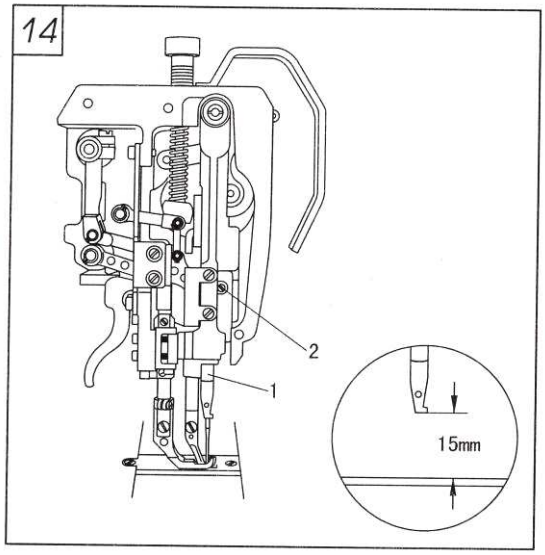

14. Préréglage de la hauteur de l'aiguille (Fig.14)

Déplacer la barre aiguille 1 (vis2) vers le haut ou le bas, et suivant besoin, régler à la bonne position.

❖ Lorsque la barre aiguilles est en position basse, l'espace entre la barre aiguille et la plaque aiguille doit être de 15 cm.

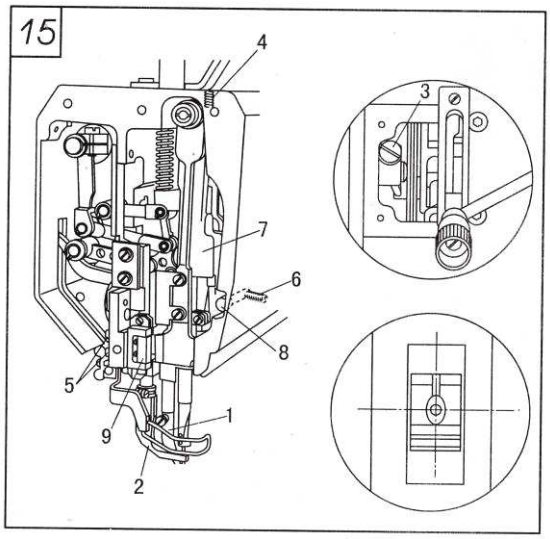

15. Centre l'aiguille dans le trou de passage de l'aiguille

1. Retirer le pied presseur 1 et le pied entraîneur 2
2. Régler la longueur du point sur 0, et positionner la barre aiguille à son point le plus haut.
3. Insérer une aiguille neuve, et dévisser les vis 3, 4, 5,6.
4. Tourner le volant et positionner l'aiguille à travers la griffe d'entraînement.
5. Suivant besoin, déplacer le cadre de barre aiguille7.
6. Visser les vis 3, 4,5.
7. Déplacer la goupille 8 pour la faire toucher le cadre de barre aiguille7, et serrer la vis 6.

❖ Lorsque la longueur de point est de 0, l'aiguille doit pénétrer exactement au milieu du trou de passage d'aiguille de la griffe.

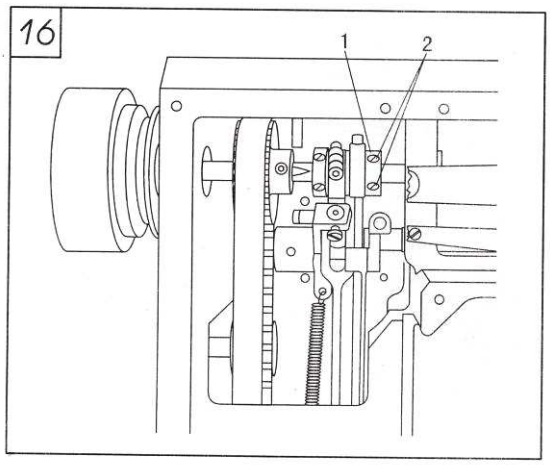

16. Réglage du mouvement en hauteur de la griffe (Fig.16)

1. Mettre l'aiguille à son point le plus bas.
2. Tourner l'excentrique 1 (vis 2), et régler la partie supérieur de la griffe à son point le plus haut.
3. Dévisser les vis 2 pour pouvoir tourner l'excentrique.
4. Régler la longueur du point au maximum et tourner l'excentrique en accordance avec la règle 2
5. Serrer les vis 2 (2)

❖ a. Lorsque la barre aiguille est à son point le plus bas, la griffe doit être à son point haut maximum.

❖ Régler la longueur du point à son maximum, tourner le volant, et la griffe doit atteindre le bord supérieur de la plaque aiguille en même temps que la pointe de l'aiguille.

17. Régler l'entraînement supérieur et inférieur (Fig.17)

1. Mettre la longueur de point sur maximum
2. Dévisser la vis 1 pour pouvoir tourner l'excentrique d'entraînement sur l'arbre.
3. Mettre la barre aiguille en position la plus basse
4. Tourner l'excentrique pour que l'excentricité soit vers le bas
5. Suivant besoin, tourner légèrement l'excentrique et serrer les vis 1
6. Vérifier le réglage

❖ Avec la longueur de point au maximum et l'aiguille à son point le plus bas, si le levier de marche arrière est actionné, l'entraînement ne doit pas se déplacer .

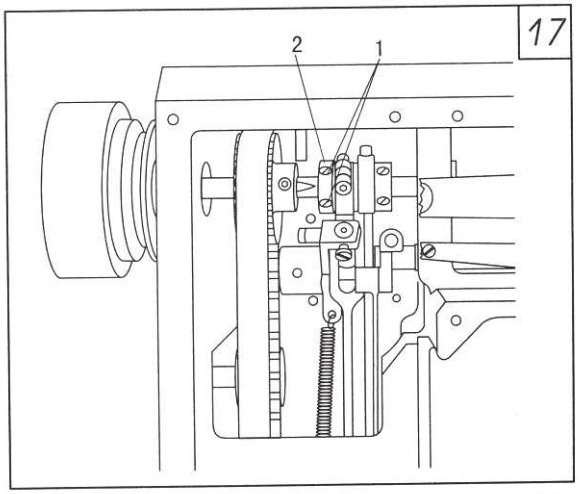

18. Position aiguille et crochet rotatif (Fig.18)

1. Mettre la longueur sur 3, et dévisser les vis 1,2.
2. L'espace entre l'aiguille et la pointe du crochet doit être de 0,05~0,1 mm en déplaçant le support crochet 4
3. Serrer les vis 1
4. Mettre l'aiguille à son point le plus bas, et continuer de tourner le volant pour avoir une remontée d'aiguille de 2 mm.
5. Positionner la pointe du crochet au centre de l'aiguille et vérifier que le garde aiguille 7 n'appuie pas sur l'aiguille.
6. Garder un jeu suffisant dans l'engrenage et serrer les vis 2.
7. L'espace vertical entre le haut du chas d'aiguille et la pointe de l'aiguille doit être de 0,8 ~1 mm en réglant la hauteur de barre aiguille.
8. Le garde aiguille 7 doit être réglé pour toucher très légèrement l'aiguille

❖Lorsque la longueur de point est sur 3 et que l'aiguille est 2 mm après le point mort bas, on doit avoir :

a. Un jeu de 0,05 ~0,1 mm entre l'aiguille et la pointe du crochet.
b. L'espace vertical entre le haut du chas et la pointe du crochet doit être de 0,8 ~ 1 mm.
c. Le garde aiguille doit toucher très légèrement l'aiguille.

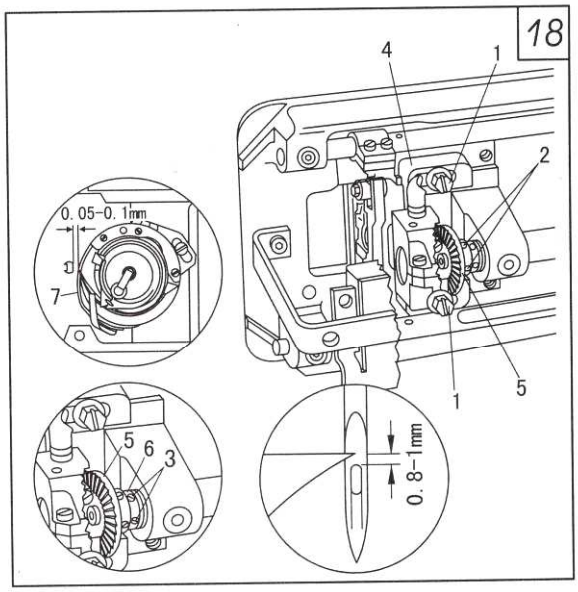

19. Réglage de l'élévation des pieds (Fig.19)

1. Régler la longueur de point su r 0, et le mouvement des pieds au maximum.
2. Descendre le pied presseur sur la plaque aiguille
3. Tourner le volant pour amener le pied entraîneur à son point le plus haut
4. Suivant besoin, déplacer la bielle 3 (Vis 4)
5. Vérifier le réglage

❖ Avec la longueur de point sur 0 et le mouvement de pieds au maximum, tourner le volant pour vérifier que l'espace entre le pied presseur 1/ le pied entraîneur 2 et l'aiguille soit de 7 mm.

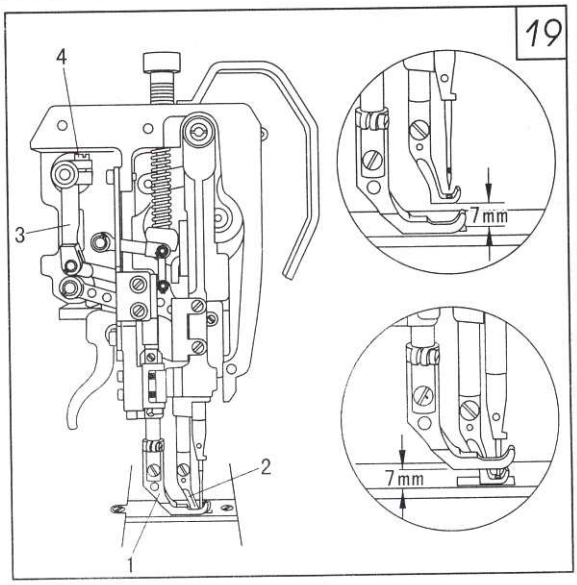

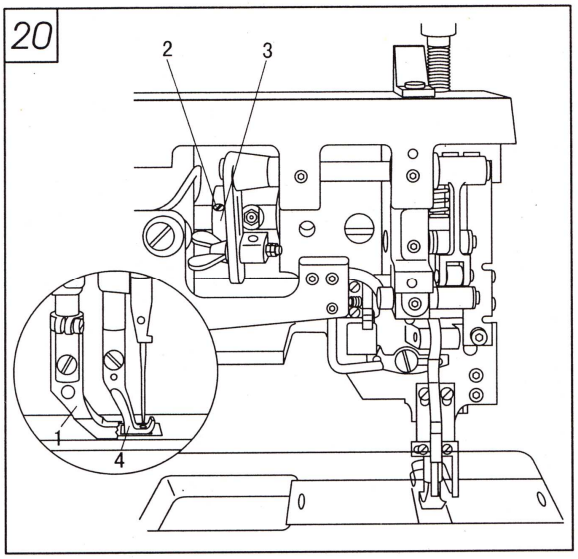

20. Réglage de l'entraînement supérieur (Fig.20)

1. Mettre le pied presseur en appuie sur la plaque aiguille
2. Dévisser les vis 2 de l'excentrique du mouvement en hauteur pour pouvoir le tourner (garder un serrage « gras » des vis2)
3. Régler l'excentrique suivant la règle.
4. Serrer la vis 2.
5. Vérifier le réglage

❖ Lorsque le pied presseur est en appuie sur la plaque aiguille, le pied entraîneur et la pointe de l'aiguille doivent atteindre en même temps la plaque aiguille lorsque le mouvement d'entraînement est au maximum.

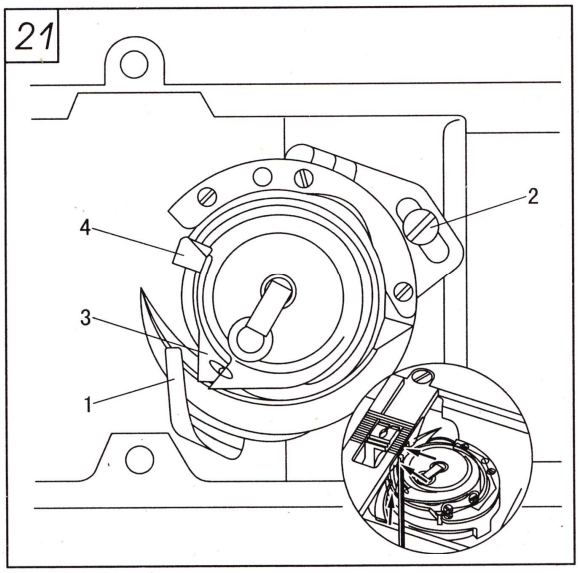

21. Réglage du dégageur de capsule

1. Enfiler la machine, placer l'article à coudre, et descendre le pied
2. Tourner le volant et faire quelques points, puis vérifier le réglage.
3. Déplacer le dégageur 1 (vis 2) suivant besoin.

❖ Le fil d'aiguille ne doit pas être retenu lors de son passage dans 1, 3,4.

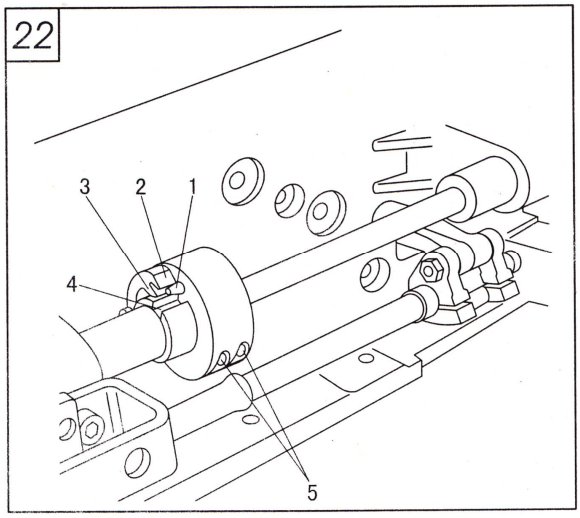

22. Embrayage de sécurité (Fig.22)

1. Lorsque du fil est pris dans le crochet, l'embrayage de sécurité se déclenche pour empêcher des dommages au crochet.
2. Retirer les fils coincés.

❖ Appuyer sur le piston 1 et tourner le volant jusqu'à ce que la pointe 3 du cliquet 2 s'enclenche dans la rainure 4

23. Débrayage de la tension du fil (Fig.23)

Lorsque le pied presseur est relevé, l'espace entre les disques de tension doit être de 0,5 mm (0,5 mm est le minimum, pour des gros fils, le réglage peut être de 1 mm ou plus). Réglé la plaque 1 suivant besoin.

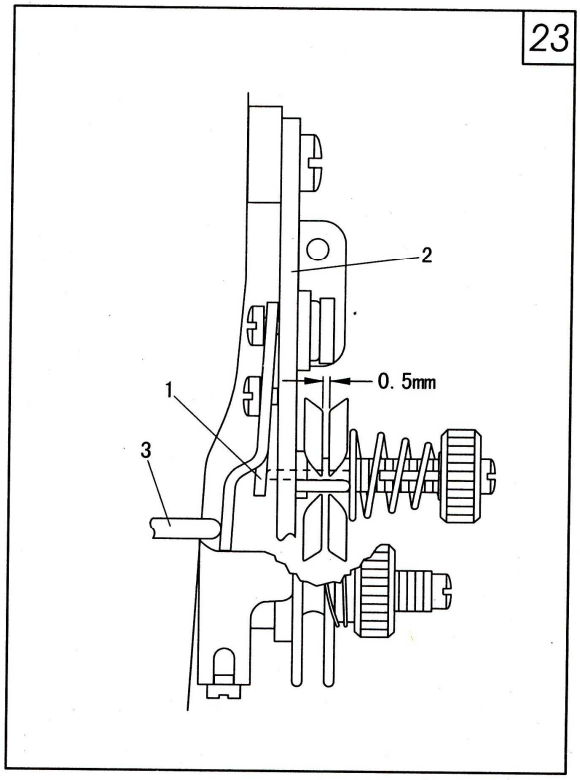

24. Dévidoir de canette (Fig.24)

1. Lorsque le dévidoir est enclenché, l'entraînement doit être sur, lorsqu'il est débrayé, la roue de friction 5 ne doit pas touché au mécanisme.
2. Lorsque le niveau de fil est environ à 1 mm du bord de la canette, le dévidoir s'arrête automatiquement.
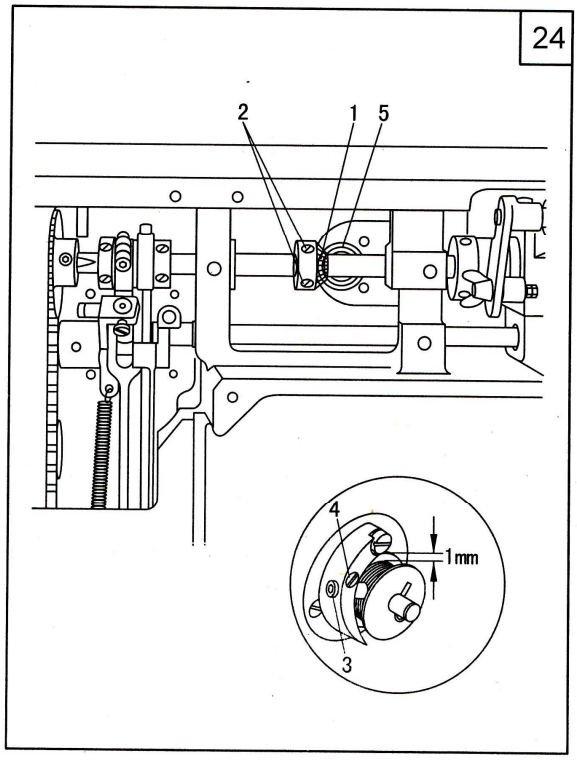
❖ Lors de l'utilisation, positionner la canette sur le dévidoir, enfiler le fil de canette et embrayer le mécanisme, régler la tige 3 avec la vis 4 suivant le besoin.