GLOBAL

CB 3703-56-NA-AUT

Instruction & parts manual

www.globalsew.com

info@globalsew.com

开头语

衷心感谢您购买本公司产品！使用缝纫机之前，请认真阅读此说明书。本说明书介绍了缝纫机日常使用、维护与安全的有关注意事项。请您仔细加以保管，以便日后查阅。如产品规格或外观经过改良可能会与说明书略有不同，恕不另行通知。

PROLOGUE

Thanking you for your purchase our products sincerely, please reading the manual book before operation, the book introduce some points how to operate, maintenance, and safe. Please keep it carefully for reading in the further; you will be not informed if the file has been revised. Please set sample as standard.

为了安全

对于缝纫机本身各种装置，我们充分考虑到它的安全性。请遵照基本的操作方法，安全的进行工作。

• 拆除为保证安全所设置的装置，零件的情况下使用，是非常危险的，请绝对不要拆除后使用。

• 缝纫机在使用时，请不要在缝纫机台板上放置工具及缝纫时不必要的物品。

• 在对缝纫机进行维修、调节、清扫、穿线、换针等工作时，为防止发生事故，务必请切断电源，在确认即使踩下缝纫机踏板，缝纫机也不转动之后，再进行操作。

注意

使用离合式马达的情况下，在关掉电源①后因惯性作用会继续旋转。这时如不注意踩动缝纫机踏板②时，缝纫机会突然动作，这时很危险的。

请在关掉电源后，仍继续踩动踏板②，直至缝纫机完全停下来为止。

OBSERVE THESE SAFETY PRECAUTIONS

Though Our takes the utmost care to produce safe sewing machines and devices, oporstors should follow these basic safety rules

- To prevent accidents,do not remove safety devices or parts while operating the machine
- Do not leave tools or other unnecessary objects on the machine table while operating the machine.
- Before maintenance,adjusting, cleaning, threading or replacing the needle, and to prevent accidents,be sure the power is turned off.Check that the machine will not operate when the pedal is pressed.

Note

In case a clutch type motor is used, it will keep on rotating by inertia after turning off power supply. ① If the machine pedal ② is stepped on inadvertently, it is dangerous because the machine will move unexpectedly.keep on stepping on the pedal ② until the machine comes to a stop after turning off power supply.

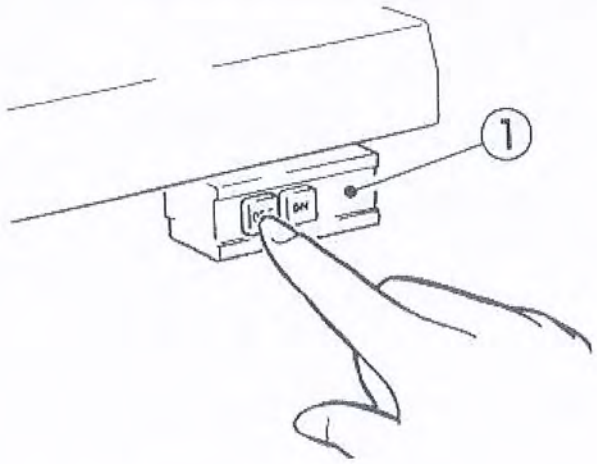

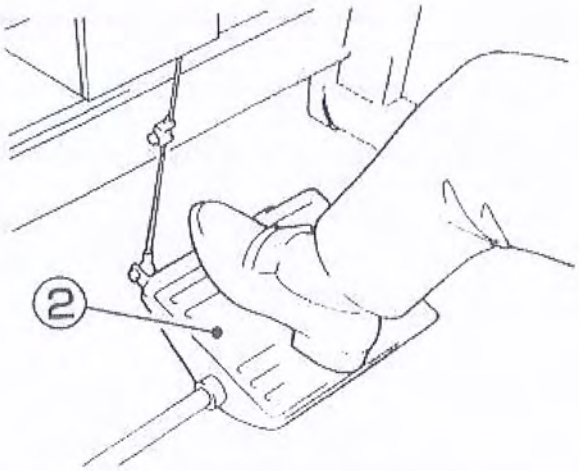

• 在离开缝纫机台时，务必请关掉电源。

• 停电时也请务必关掉电源。

• 为了总是安全地，运转良好的使用缝纫机，日常的点检是不可缺少的，请予以注意。

- Turn the power off before leaving the machine table.
- In the event of a power failure,be sure to turn the machine off.
- Check that the machine is securely groundee.

台板加工图
Schematic diagram of the machine table

请参照下图进行台板的加工

Cut the referring to the diagram

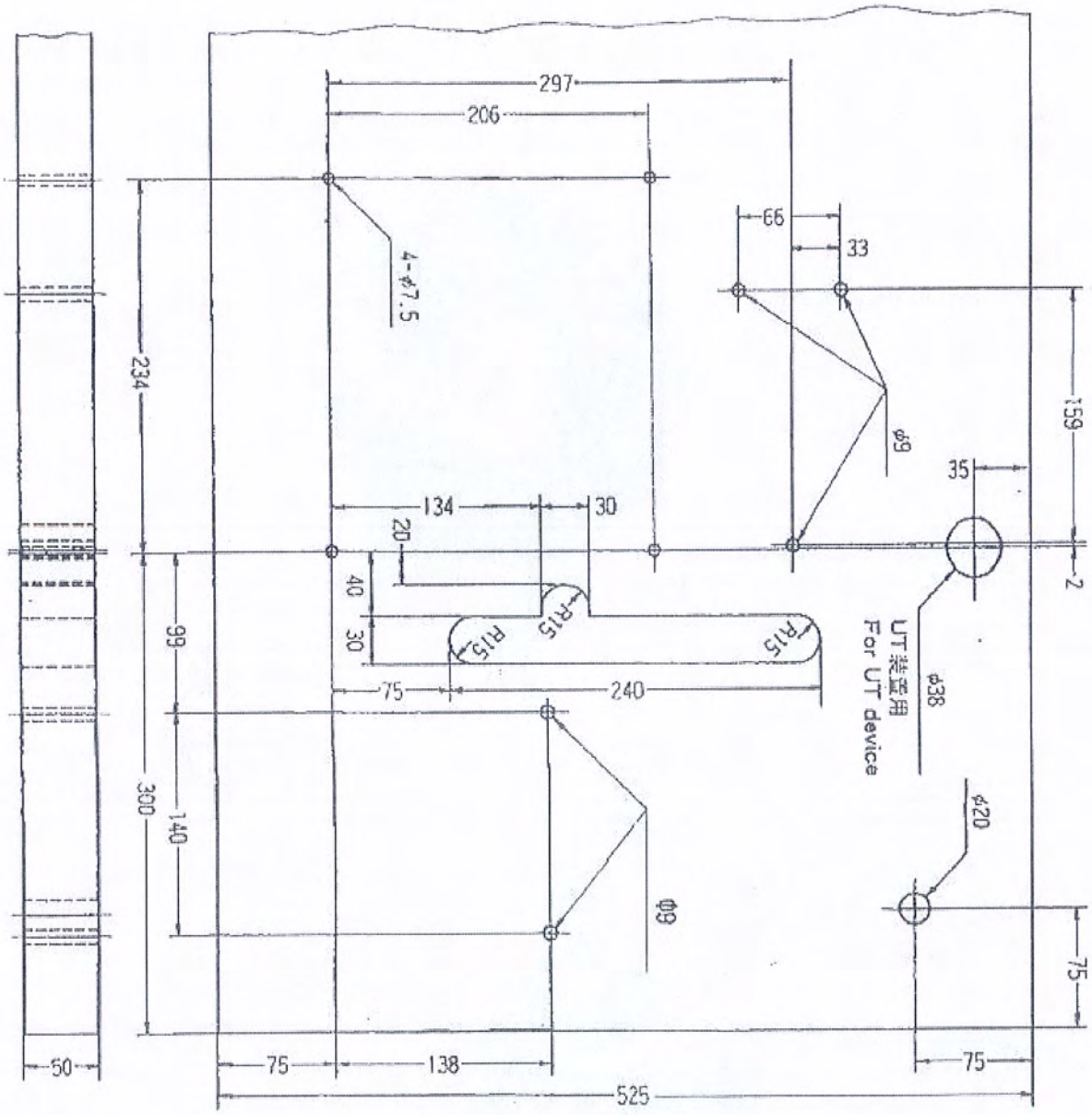

在使用之前
BEFORE OPERATING

手动给油
Manual Lubrication

手动给油是在缝纫机最初开始使用时，或相当一段时间重新开始使用时，请供给2~3滴油。

机油请使用本公司指定的(HIGH SPEED SEWING MACHINE OIL)(ISO粘度与VG22相同)。

Apply 2 or 3 drops of oil by hand when the machine is used for the first time or has been left unused for some time.

Note: Unless [illegible] MACHINE OIL] recommended per (ISO VG22).

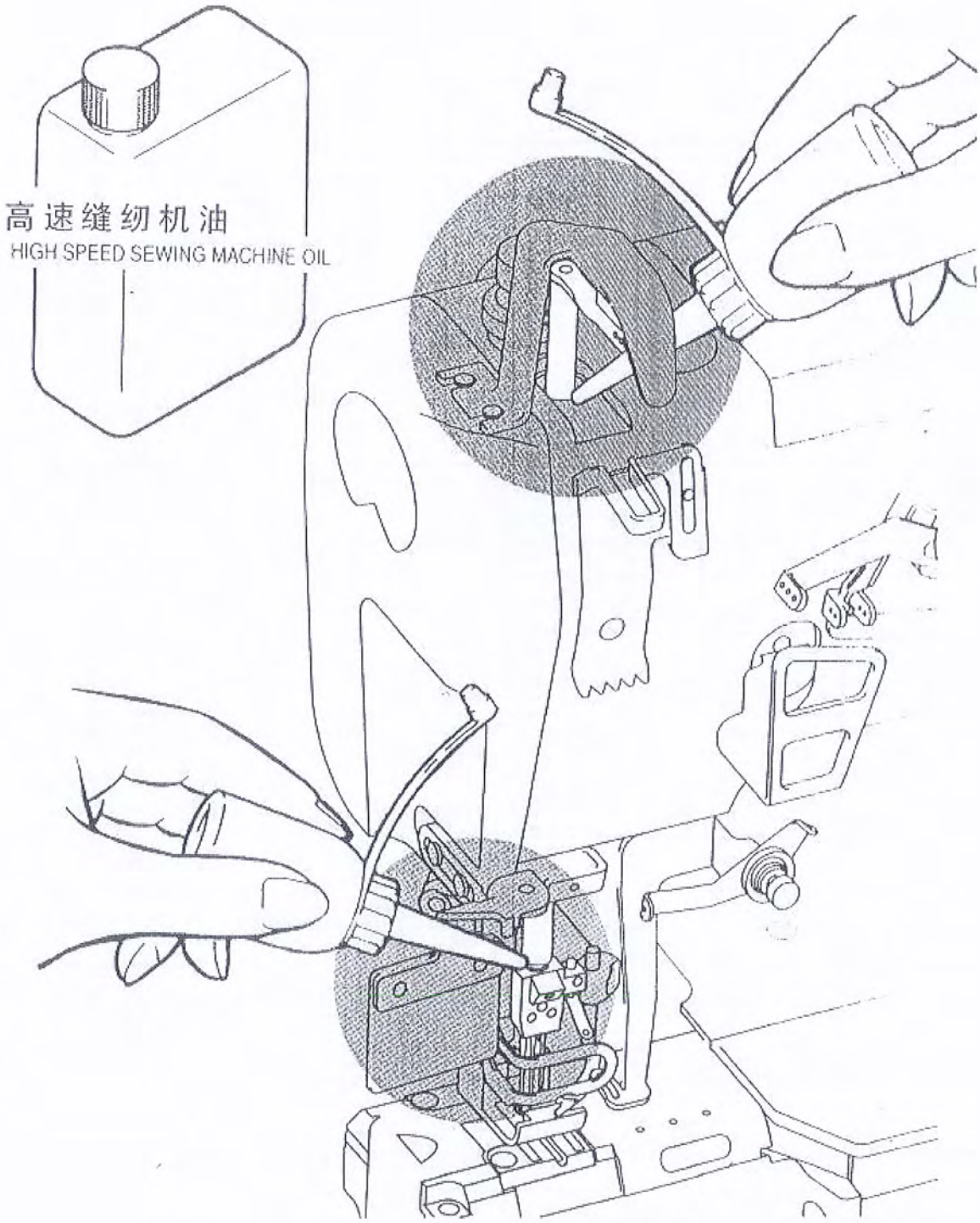

在使用之前
BEFORE OPERATING

手动给油脂
Lubricating with grease

手动给油脂是在缝纫机最初开始使用时、或使用了三个月后，请注入油脂。

机油请使用公司指定的(HIGH SPEED SEWING MACHINE GREASE)。

The sewing machine should be lubricated with grease manually before it is used for the first time or after a period of break Please add grease.

Please use the HIGH SPEED SEWING MACHINE GREASE SPECIFIED BY OUR CORPORATION.

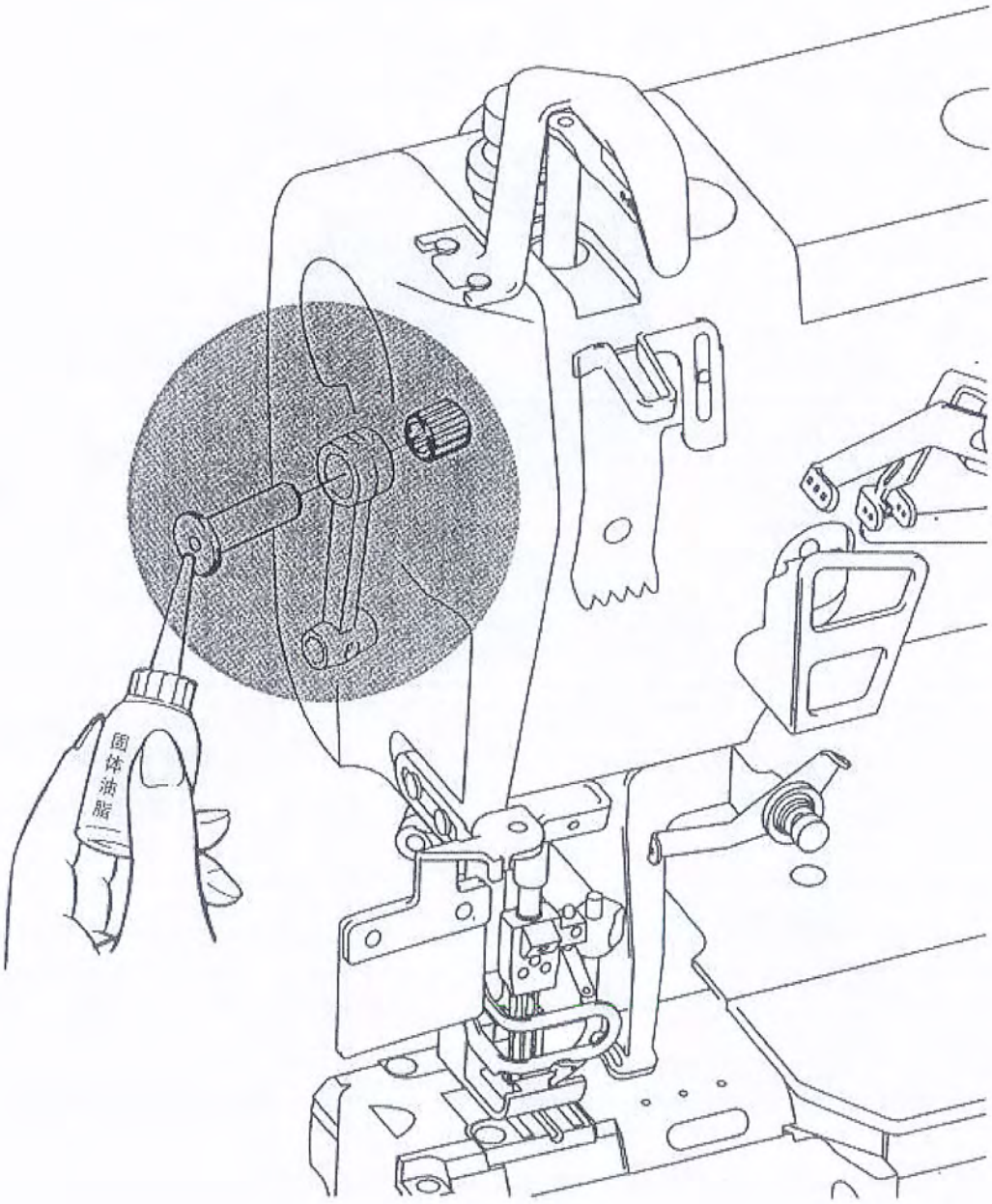

供 油
Lubrication

加油量是使油面处于H线与L线之间为好。当油量低于L线时，就要及时补充机油。

机油请使用本公司指定的(HIGH SPEED SEWING MACHINE OIL)(ISO粘度与VG22相同).

After filing the oil pan, the oil surface should lie between (H) and (L) lines. Add oil, when the oil surface reaches or goes below(L)

Nota: Utifice [HIGH SPEED SEWING MACHINE OIL] recomendado por (ISO VG22).

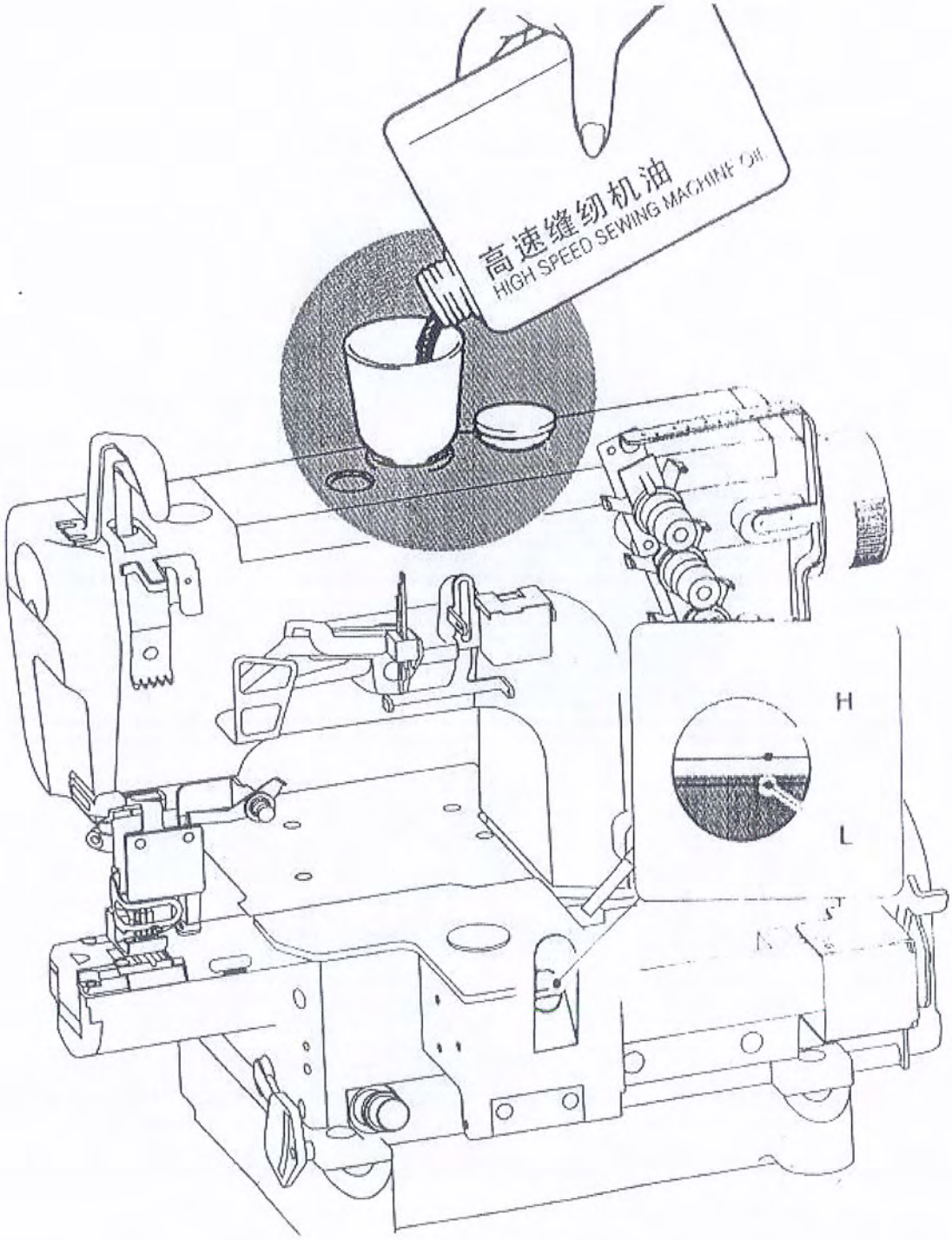

在使用之前
BEFORE OPERATING

给HR装置供油
Filling the HR device with sillcon oil

为了防止布纤维或线被切断，请尽早给HR装置供油。

硅油请使用本公司指定的冷却油 [请使用日本UNION CARBIDE(株)的UCCL-45(10)]

Fill the device with oil before it is too low in order to prevent needle thread breakage and fabric damage

Note: Use our recommended silicon oil.
(UNION CARBIDE CORPORATION)
UCCL-45(10)

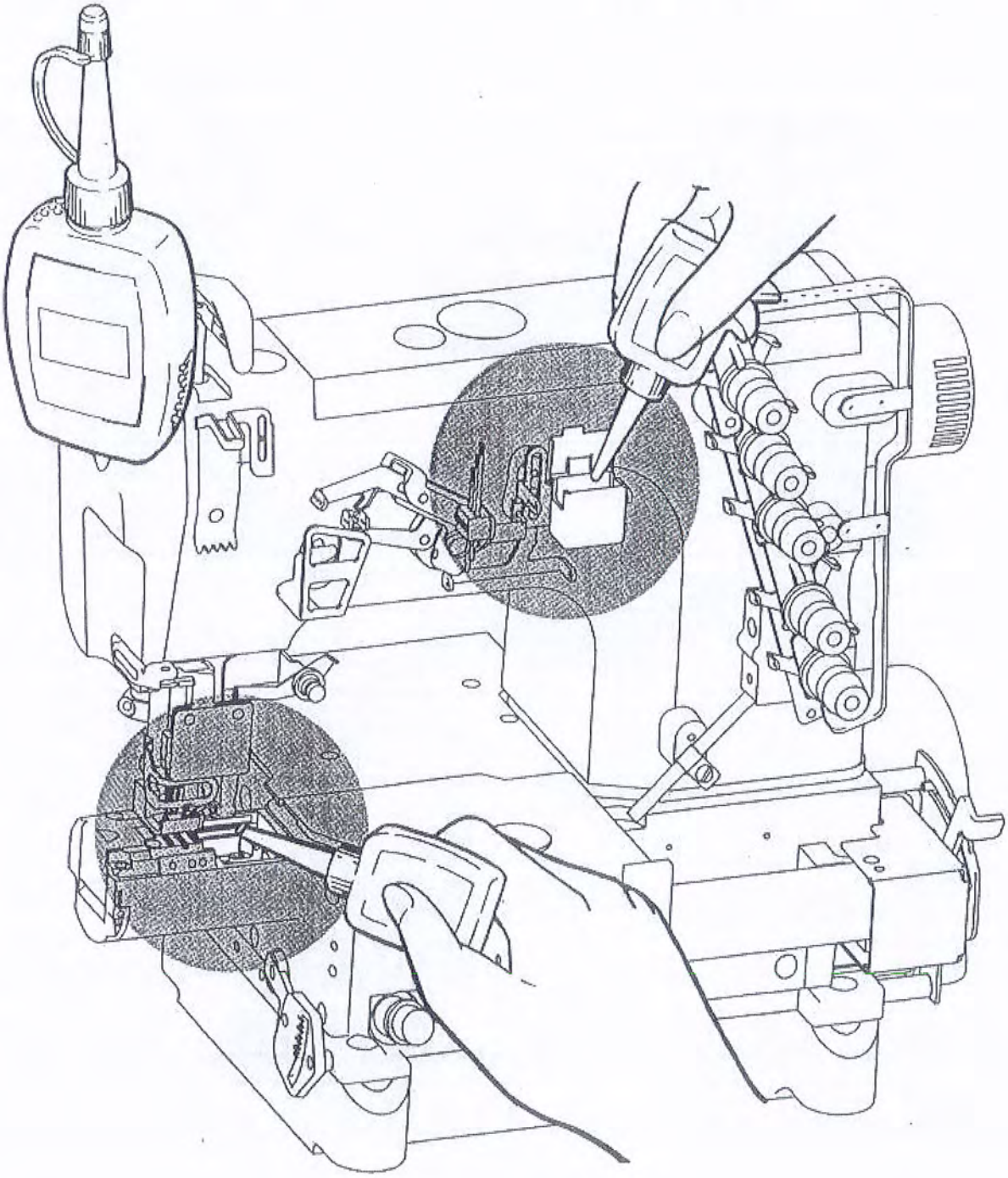

穿线的方法
Threading

(1)请掀起护眼板，打开机盖(2处)。
Open the eye guard and two covers.

(2)把机上原有的线与缝纫用线绑结在一起。
Knot the preset thread and the thread being used together to thread the machine.

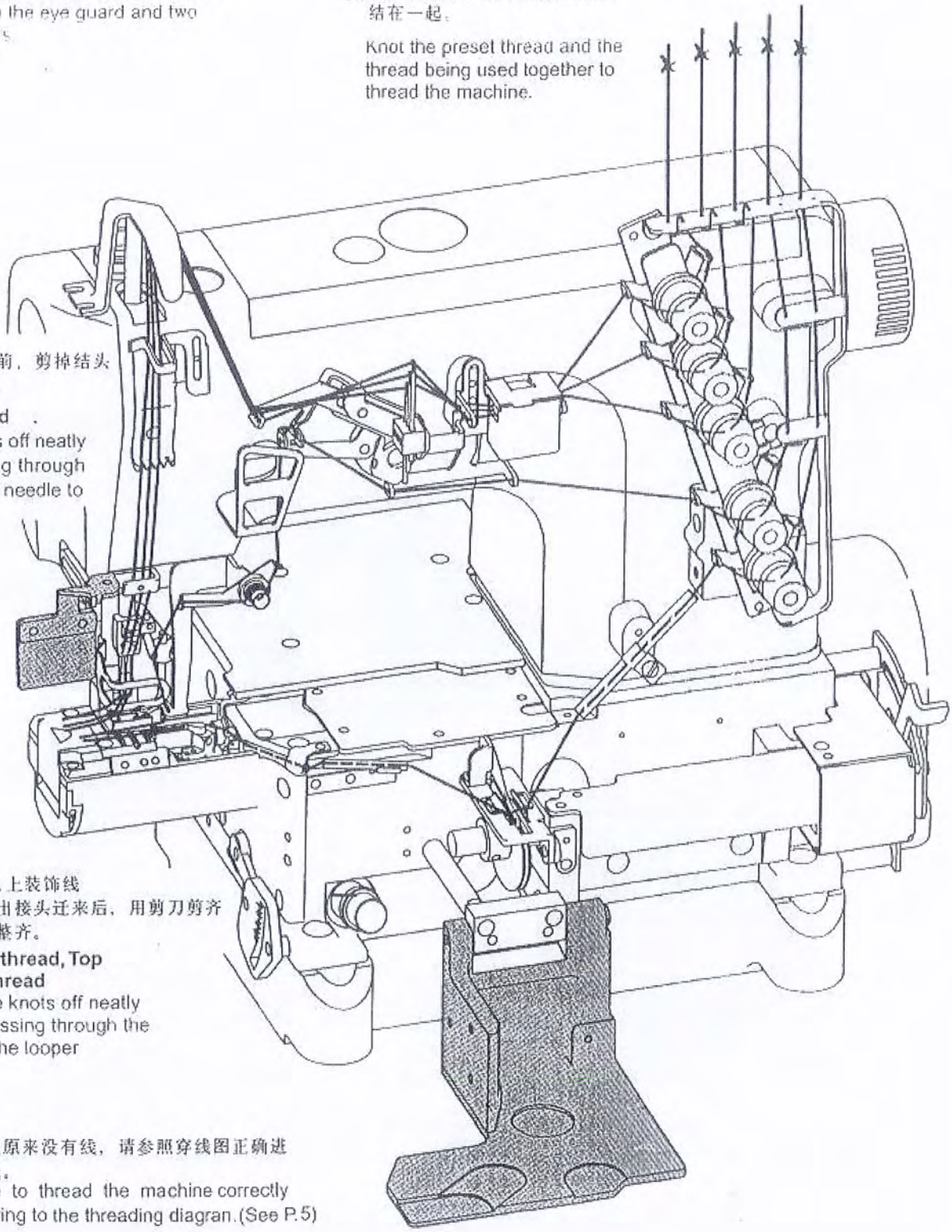

(3)针线
将线拉到针跟前，剪掉结头再次穿好针线。
Needle thread
Tirm the knots off neatly before passing through the eye of the needle to tethread.

(4)弯针线，上装饰线
直到拉出接头迁来后，用剪刀剪齐接头，整齐。
Looperthread, Top coverthread
Trim the knots off neatly after passing through the eye of the looper

若机上原来没有线，请参照穿线图正确进行穿线。
Be sure to thread the machine correctly by referring to the threading diagran.(See P.5)

穿线图(2针，3针用)
Threading diagram

①

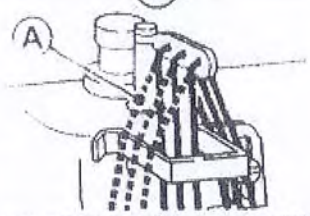

若使用伸缩大的线时，为点线Ⓐ方向。(通常为实线方向)

Broken lines (A) For more stretchable thread.

②

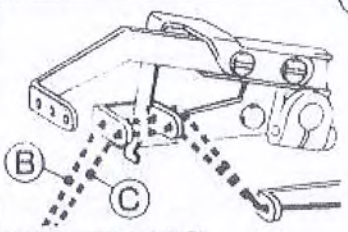

装饰线太松弛时用Ⓑ
用Ⓑ仍松弛时用Ⓒ

If the top cover thread is too loose, use broken line (B).If the top cover thread is stil too loose after thread with broken line (B), use broken line (C).

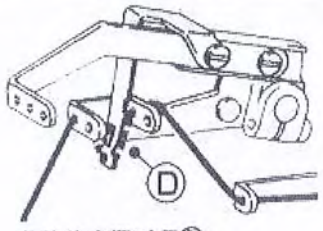

装饰线太紧时用Ⓓ

If the top cover thread is too tight, use broken line (D).

Solid limes
for ordinary thread

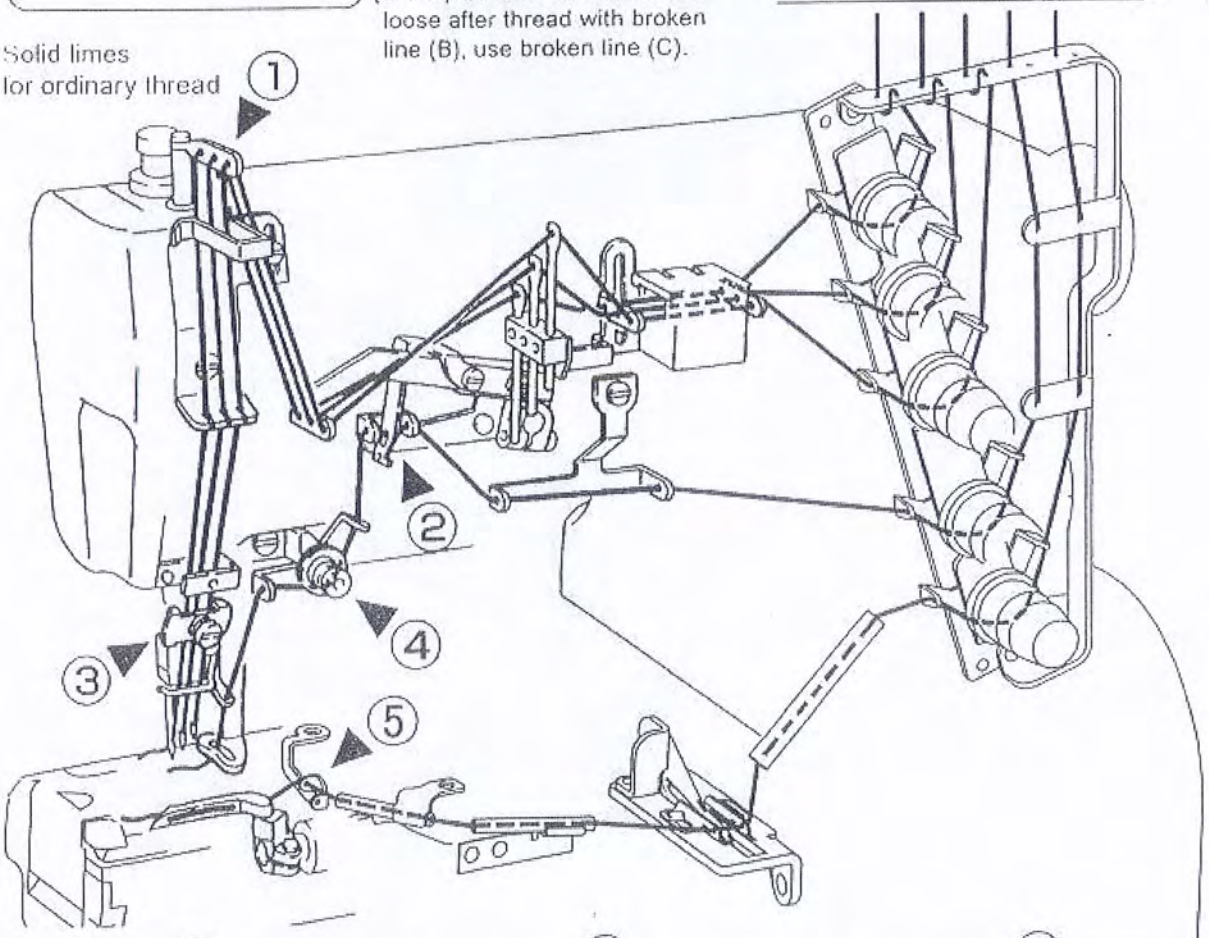

③

穿伸缩大的线时

For more stretchable thread

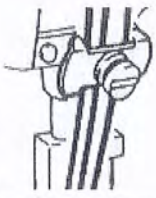

穿伸缩小的线时

For less stretchable thread

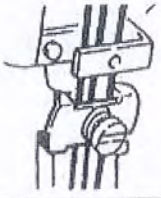

④

穿伸缩大的线时用点线Ⓔ方向。

Broken lines (E)
For more stretchable thread

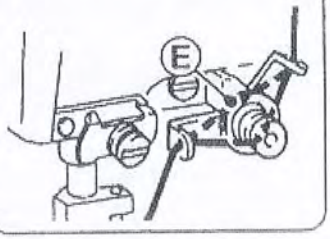

⑤

若使用伸缩大的线时，为点线Ⓕ方向。(通常为实线方向)

Broken lines (F) For more stretchable thread.

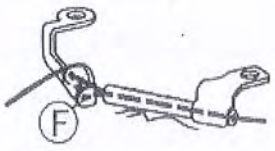

压脚压力的调节
Presser foot pressure

压脚压力的调节是松开螺帽①和旋转螺丝②来进行的。在能取得平稳针脚的范围内，尽量调得松一些为好。

Loosen adjusting (1) nut and turn adjusting screw (2) tto adjust the presser foot pressire. It should be as light as possible, yet be suffi-ent to obtain the proper stitch formation

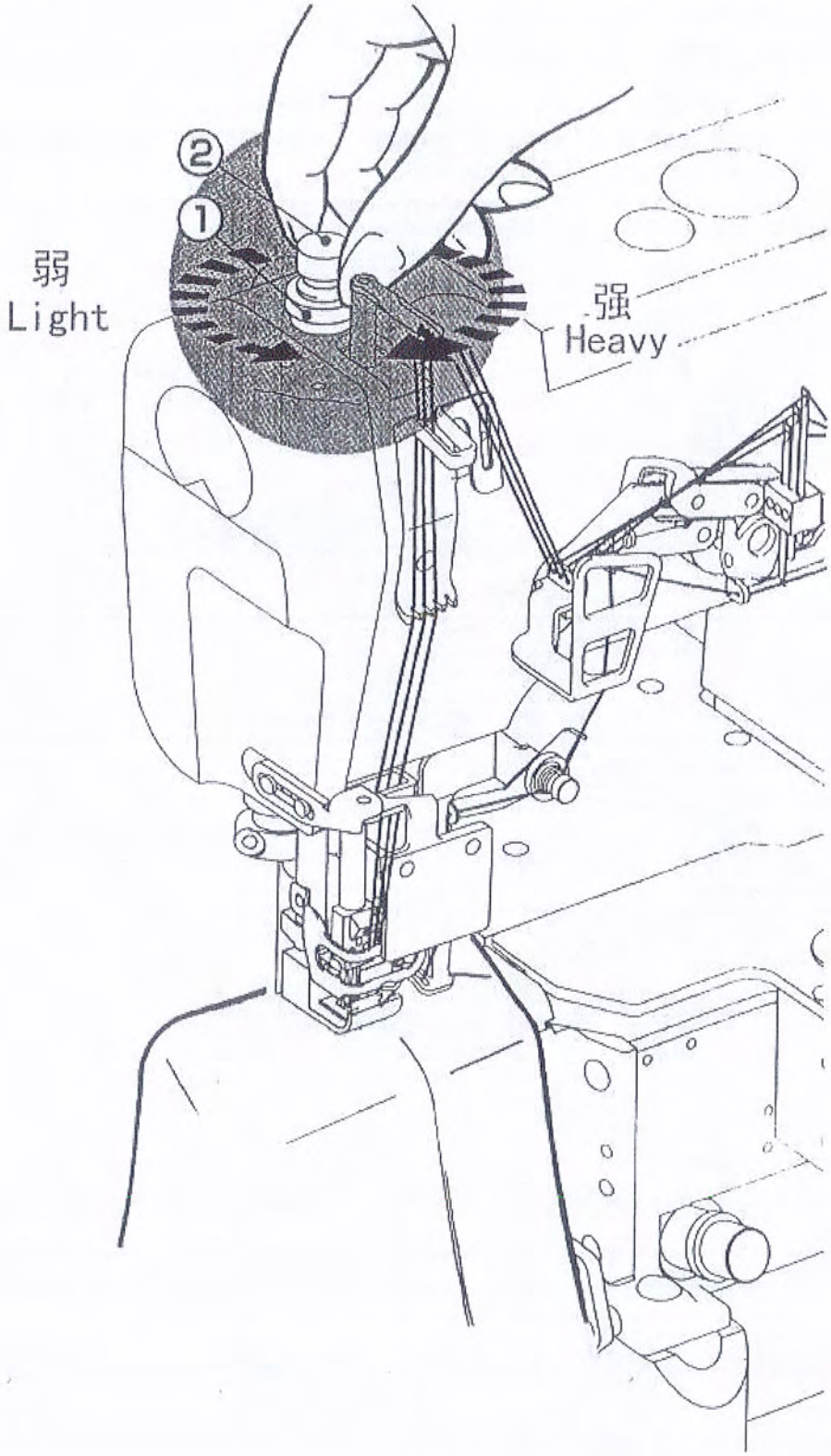

试 缝
TEST SEWING

差动比的调节
Diff feed ratio adjustment

差动比是通过松开螺帽①后，把调节杆②上下移动来进行调节的，调节后请拧紧螺帽①。

Loosen nut (1) and move the lever up (2) and down to obtain the correct differential feed ratio. then tighten nut (1).

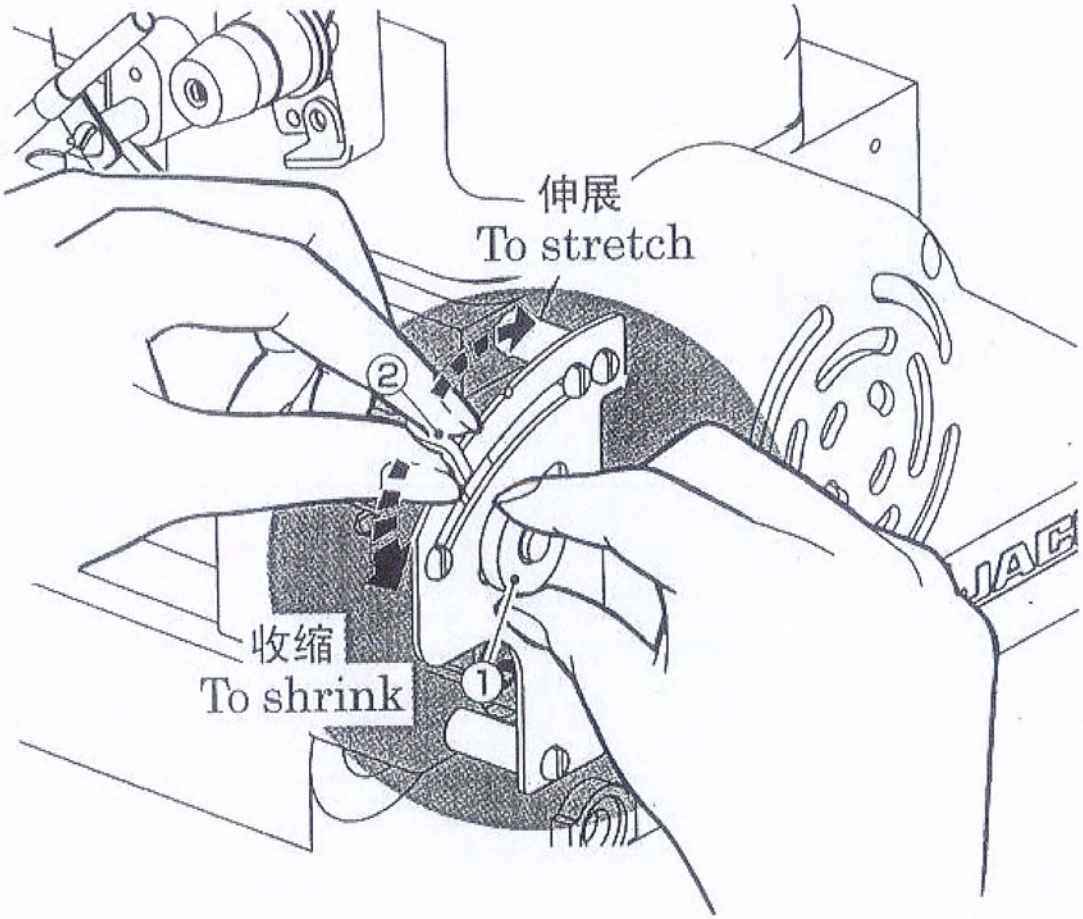

针脚长度的调节
Stitch lenght adjustment

调节针脚的长度，请先松开螺丝①，然后动螺母②进行调节。

注：针脚长度的调节务必请在调节差动比之后进行。

Loosen adjusting (1) nut and turn adjusting screw (2) tto adjust the presser foot pressire.

Note: Stitch length adjustment must only be made after the differential feed ratio has been changed.

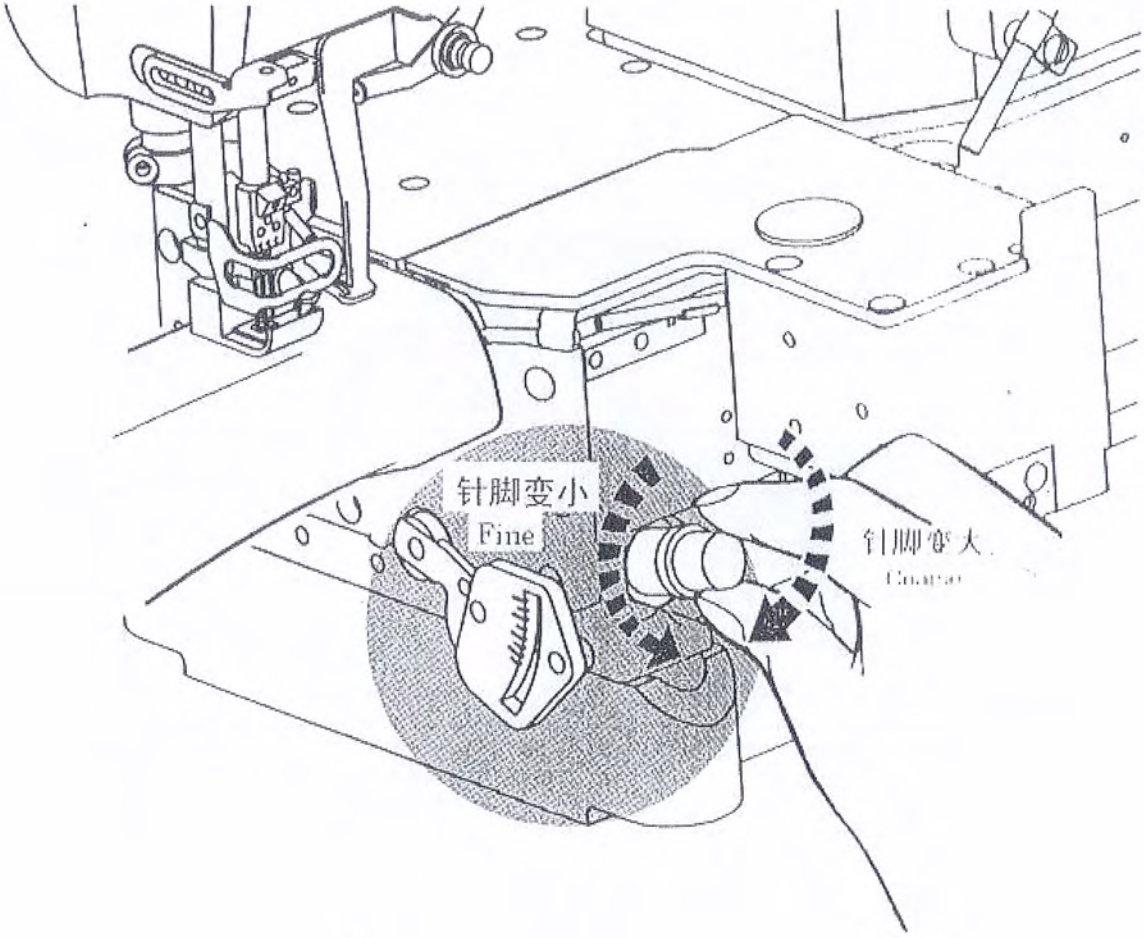

试 缝
TEST SEWING

线状态的调节
Thread tension

线状态的调节是用针线状态螺帽①，上装饰线状态螺帽②，下针状态螺帽③来进行调节。

Mack tension adjustments with the needle thread knob (1), top cover thread knob (2), and looper thread konb (3)

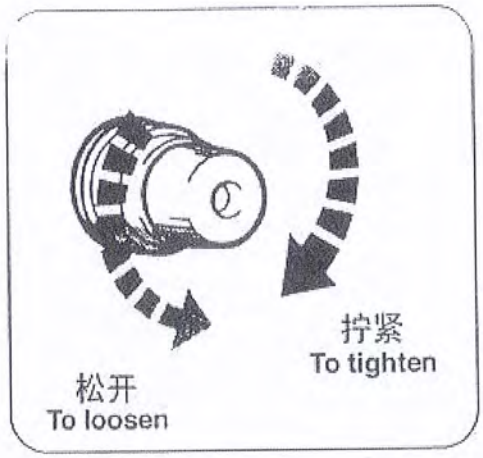

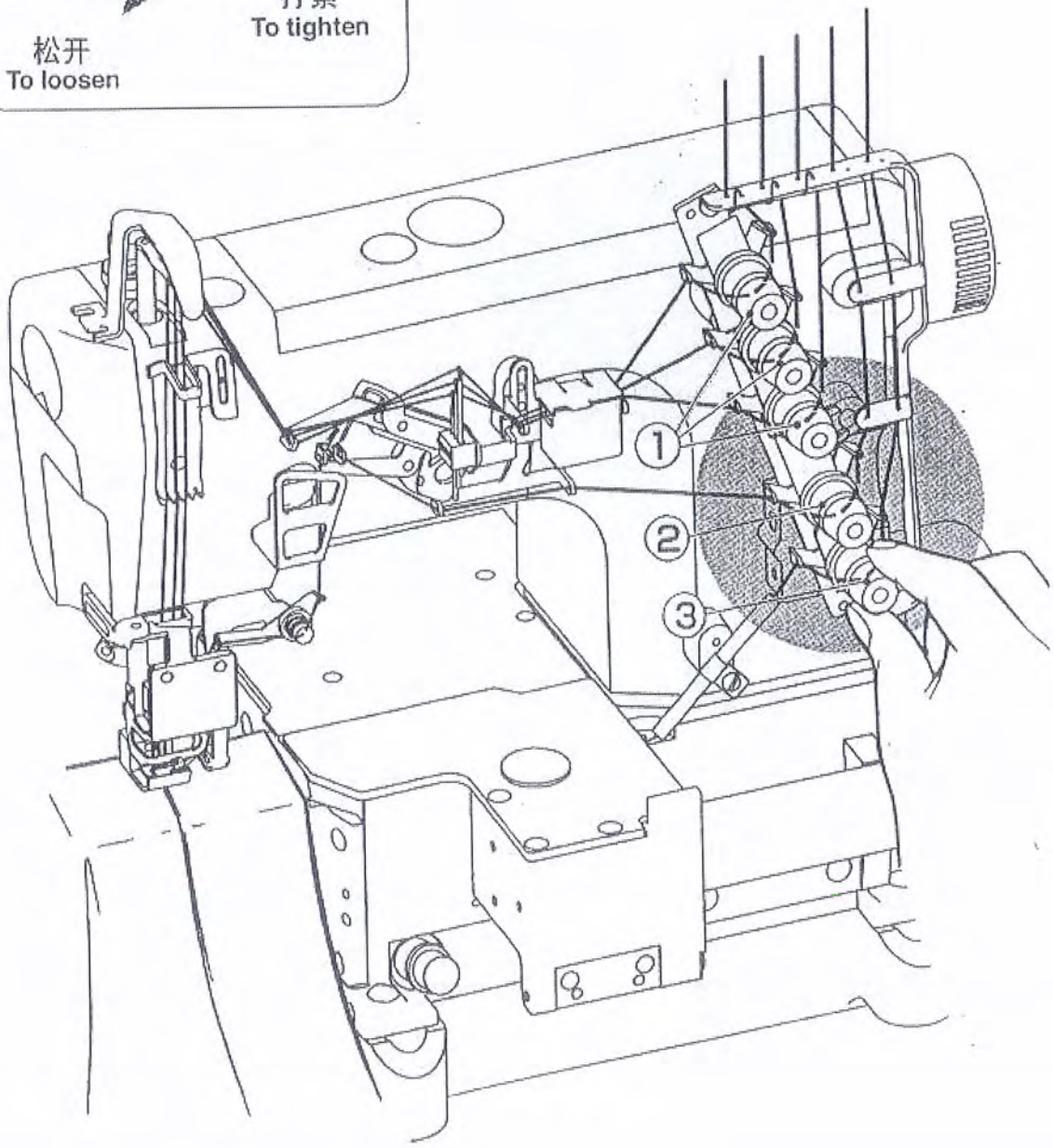

缝纫机的清扫
Cleaning the machine

缝纫机的清扫，以针板槽及送布牙周围为主。

Mainly the slots of the needle plate and the feed rows should be cleaned

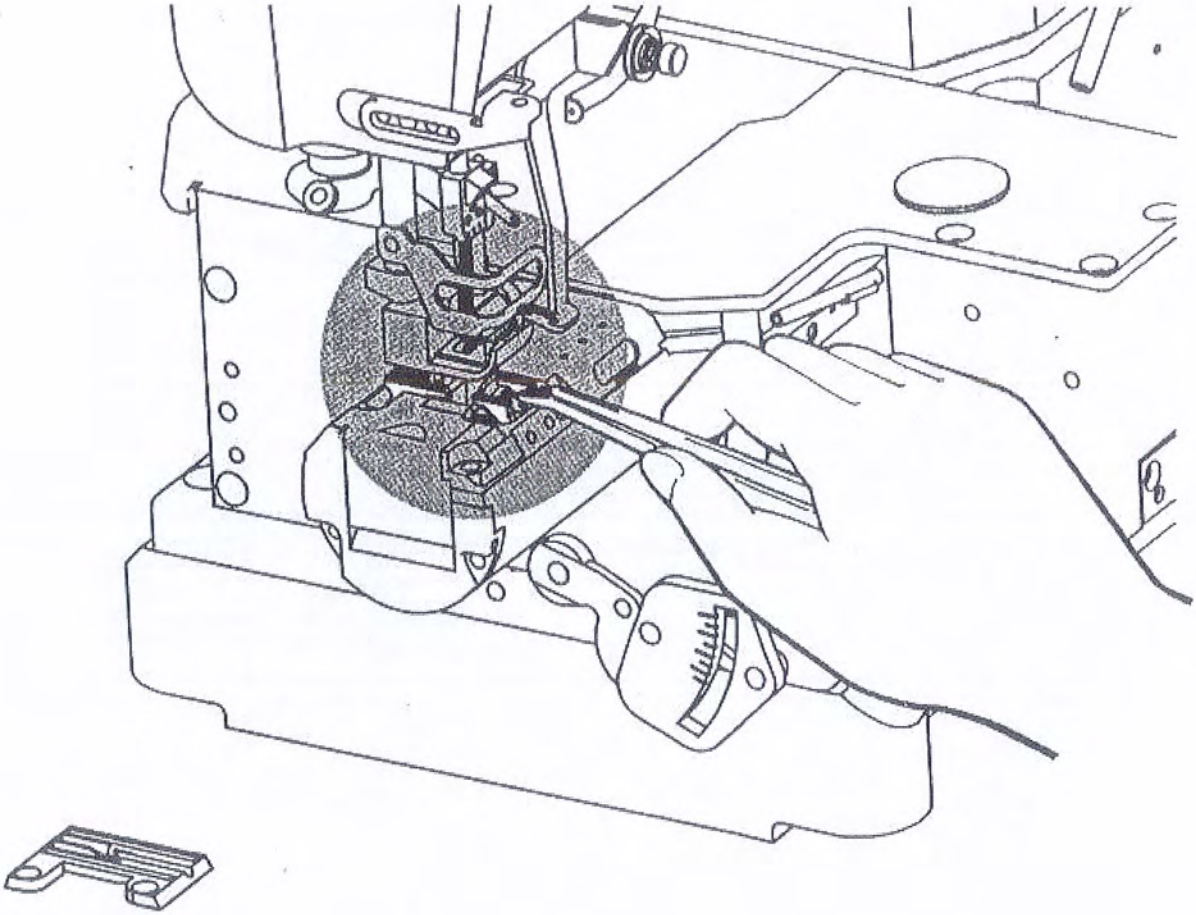

换 针
Replacing the needle

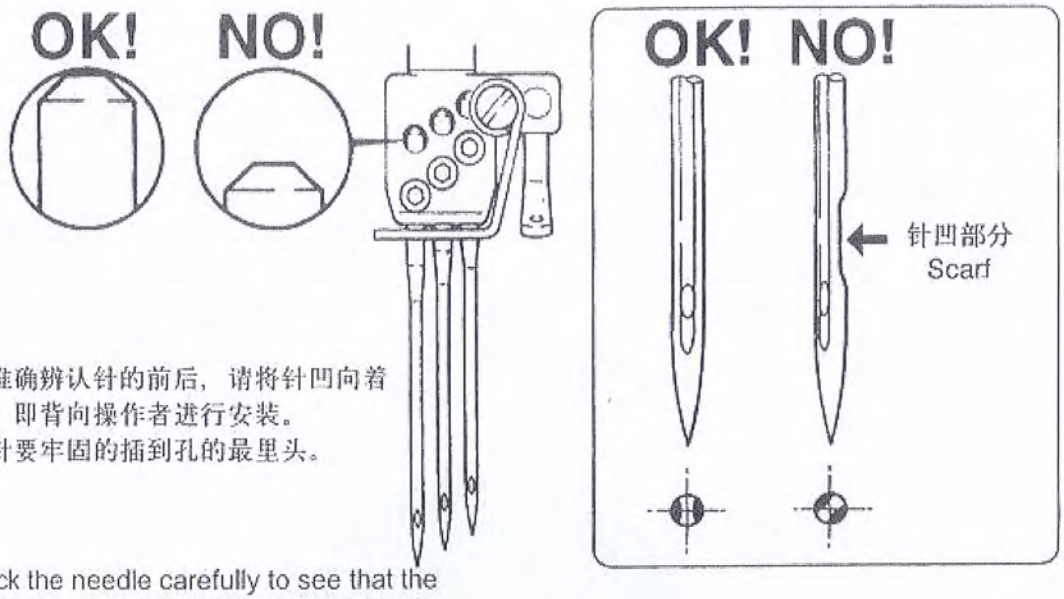

准确辨认针的前后，请将针凹向着后方、即背向操作者进行安装。
针要牢固的插到孔的最里头。

*Check the needle carefully to see that the scarf is turned to the rear of the machine.
*Insert the needle to the proper depth, and fasten securely.

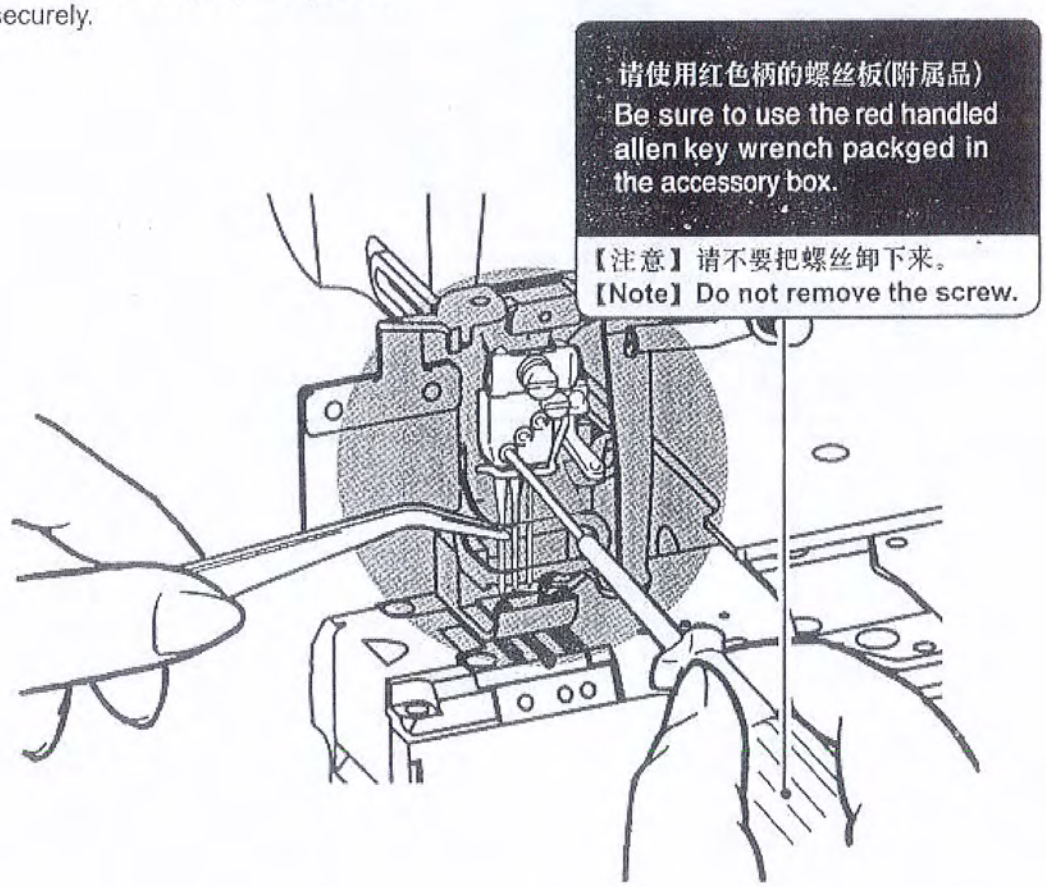

检查机油的循环
Cleaning the oil circulation

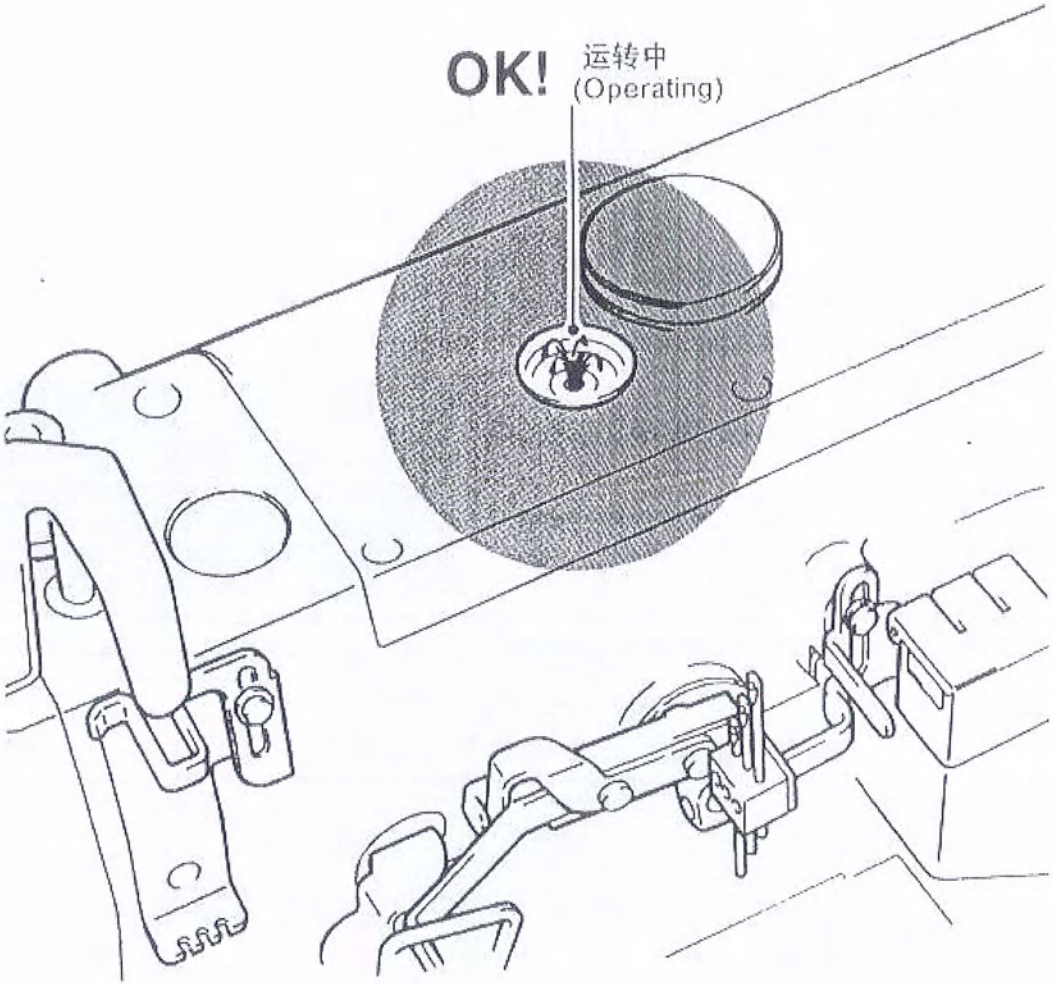

油过滤器的检点与更换
Cleaning and replace the oil filter

机油过滤器，请于每6个月来检点或更换一次。 Check and replace the oil filter every six months.

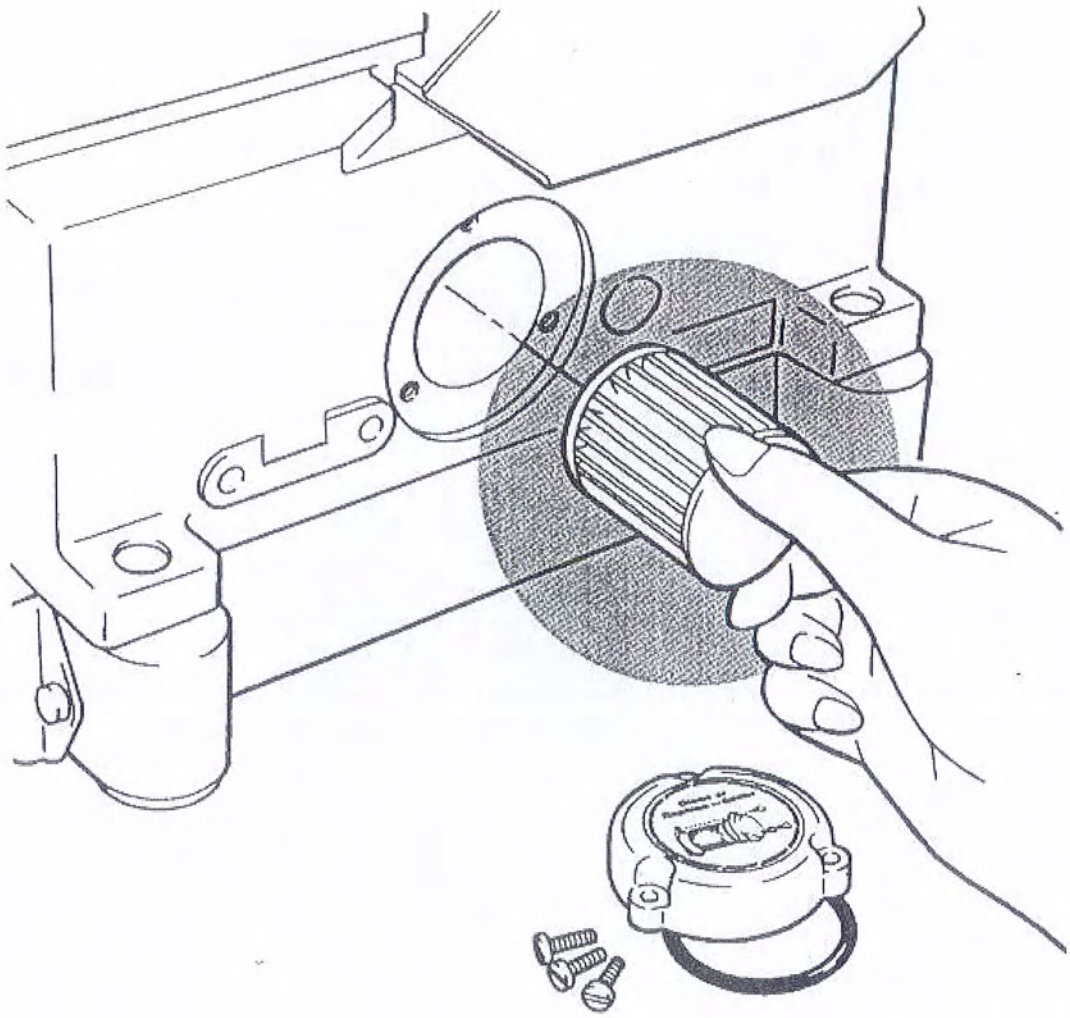

检点和更换每隔6个月进行一次!

CHECK AND REPLACE EVERY 6 MONTHSA!

换 机 油
Replacing the oil

机油的更换，请在使用开始1个月后更换一次。然后，每6个月更换一次。

Replace the oil one month after the first use and every six months thereafter

供油请参见第3页 (See P.3)

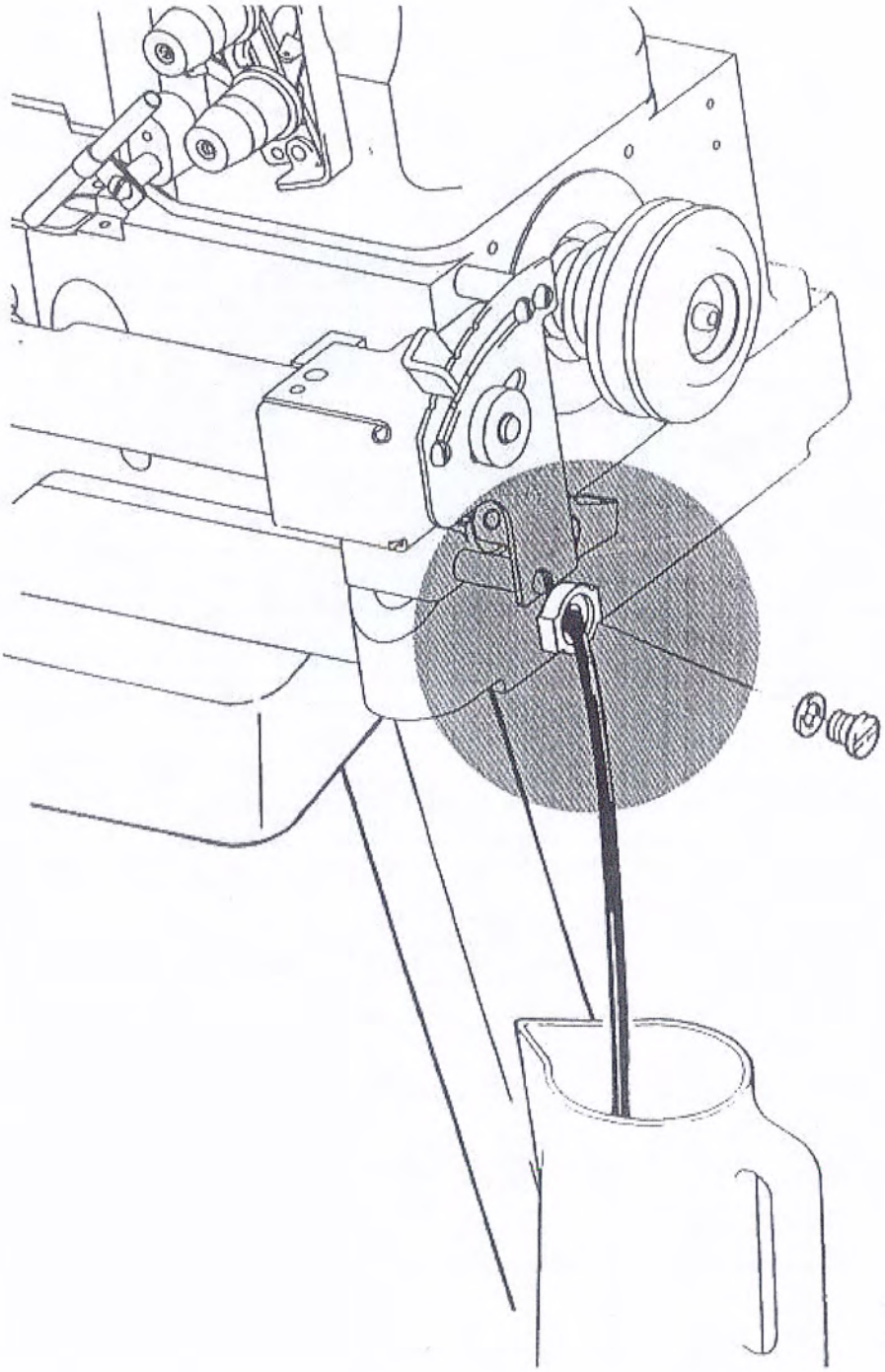

调整标准表　STANDARD ADJUST TABLE

(mm)

	×□□□								有油 s.p.m.
8670-01CB 8670-01EB 8670-03FB 8670-03GB 8670-08AB 8670-08BB	232	8.8	4.7~5.0	7.5~7.9	17.0	0.8~1.2	4.5~5.0	2.45	6000
	240	8.3	4.3~4.6	7.5~7.9	17.0	0.8~1.2	4.5~5.0	2.45	6000
	248	7.9	3.9~4.2	7.5~7.9	17.0	0.8~1.2	4.5~5.0	2.45	6000
	256	7.5	3.5~3.8	7.5~7.9	17.0	0.8~1.2	4.5~5.0	2.45	6000
	264	7.1	3.1~3.4	7.5~7.9	17.0	0.8~1.2	4.5~5.0	2.45	6000
	356	7.5	3.5~3.8	7.5~7.9	17.0	0.8~1.2	4.5~5.0	2.45	6000
	364	7.1	3.1~3.4	7.5~7.9	17.0	0.8~1.2	4.5~5.0	2.45	5000

针号对照表　Table of comparsion on needle

日本针号(Organ) Japaness needle model(Organ)	#	9	10	11	14	16	18	21
德国针号(Schmetz) Germany needle model(Schmetz)	Nm	65	70	75	90	100	110	130

标准使用的缝纫针 Needle of standard use

	×□□□	DCx27
8670-01CB 8670-01EB 8670-03FB 8670-03GB 8670-08AB 8670-08BB	232	9S
	240	9S
	248	9S
	256	9S
	356	10S
	364	10S

套筒部件 / Bushing Assembly

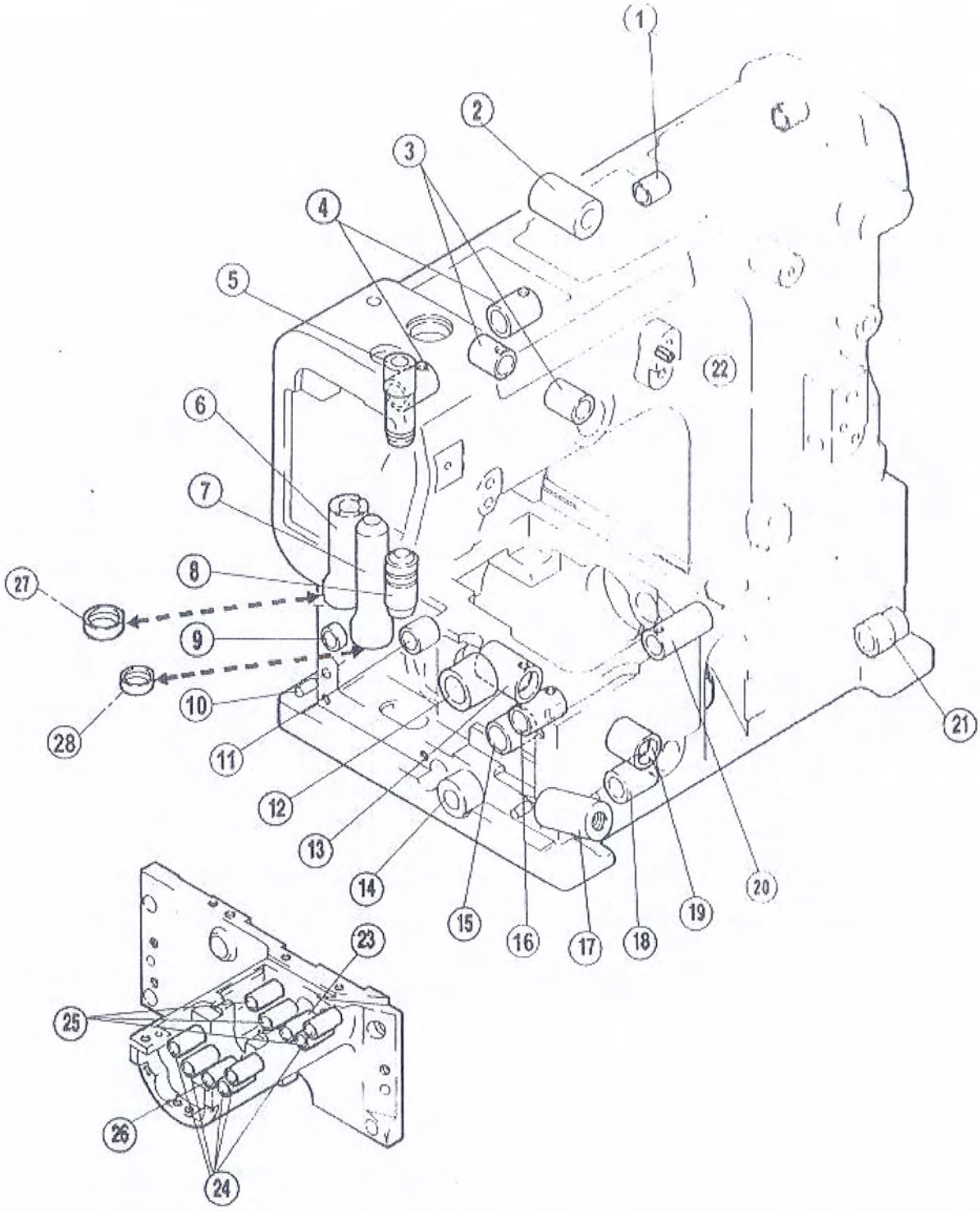

套筒部件 / Bushing Assembly

序号 Ref. No.	件号 Part No.	参考件号 Ref.Part.No.	名　称	Description	数量 Amt.
1	30103037	--------	抬压轴套筒	Sleeve	2
2	30103036	--------	压脚扳手轴套筒	Sleeve	1
3	30103042	210297	过线座轴前后套筒	Sleeve	2
4	30103039	250141	摆动连杆轴套筒	Sleeve	2
5	30203004	250146	针杆上套	Sleeve	1
6	30203025	250136	喂针轴套	Sleeve	1
7	30203024	250147	压脚轴套	Sleeve	1
8	30203005	251003	针杆下套	Sleeve	1
9	30703012	--------	轴套	Sleeve	1
10	P01001	--------	销 A5x13	Pin	2
11	30703014	--------	轴套	Sleeve	1
12	30703013	--------	前下轴套	Sleeve	1
13	30203010	250144	下弯针轴后套	Sleeve	1
14	30203011	250139	针距轴套	Sleeve	1
15	30703011	--------	送料轴套	Sleeve	1
16	30203015	--------	抬牙轴中套	Sleeve	1
17	30203012	--------	调节座套	Sleeve	1
18	30203022	250194	差动扳手轴前套	Sleeve	1
19	30203009	250191	下弯针轴前套	Sleeve	1
20	30203016	204089	抬牙轴后套	Sleeve	1
21	30203023	250195	差动扳手轴后套	Sleeve	1
22	P03005	--------	销4×8	Pin	1
23	30703015	--------	护针轴套(后)	Sleeve	1
24	30703009	--------	送料轴套(前)	Sleeve	5
25	30703010	--------	送料轴套(后)	Sleeve	3
26	30703016	--------	护针轴套(前)	Sleeve	1
27	20622019	210586	油封	Oil Seal	1
28	30122039	--------	油封	Oil Seal	1

注：[ ]点划线框表示暂时不用或已改进的零部件。

一、车壳部件 / Frane Assembly

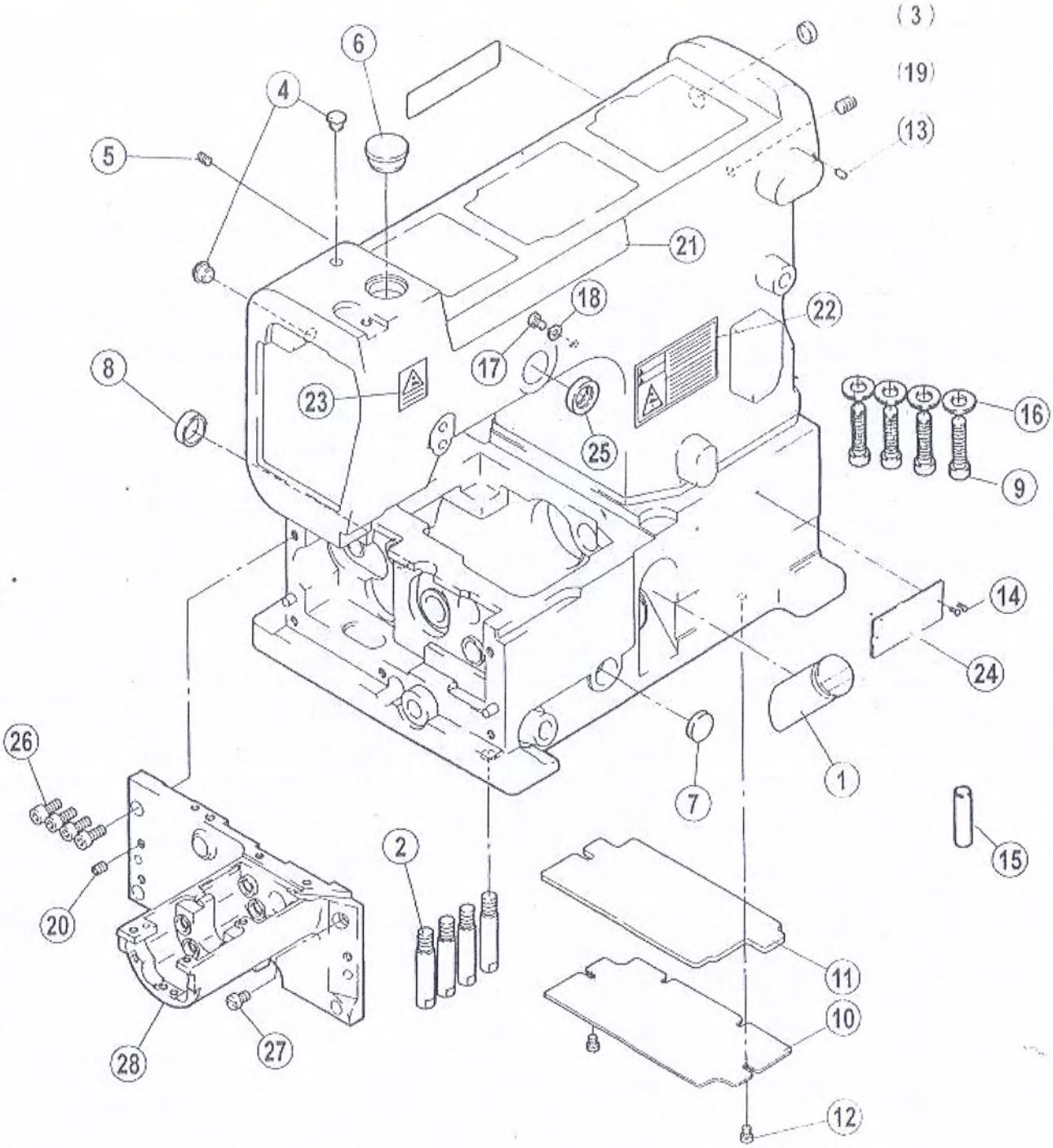

一、车壳部件 / Frane Assembly

序号 Ref. No.	件号 Part No.	参考件号 Ref.Part.No.	名 称	Description	数量 Amt.
1	30111001	206590	油标	Oil sight gauge	1
2	301S30001	250117	机壳螺钉	Bed pin	4
3	30122004	240228	油封	Plug	1
4	30122006	240052	油封	Plug	2
5	S12004	4556	螺钉M6×10	Screw	1
6	30122005	240110	油封	Plug	1
7	20122009	210586	油封II	Plug	1
8	30222002	209084	油封	Plug	1
9	S05001	--------	螺钉M10×27.5	Screw	4
10	30112002	250020	盖板	Cover	1
11	30223001	250157	盖板垫	Sponge	1
12	S01002	7017	螺钉M4×6.5	Screw	2
13	30122010	240127	油堵	Mark	1
14	R03001	210679	铆钉2.5×4	Pin	2
15	P02001	--------	销A8X35	Pin	1
16	W02003	--------	垫圈10	Washer	4
17	S04010	7018A	螺钉M4×5.5	Screw	1
18	W01001	303448	垫圈4	Washer	1
19	S12004	4556	螺钉M6×10	Screw	1
20	S10006	4539	螺钉M5×6	Screw	1
21	30737002	2503920	JK-8670商标牌(长条)	Name plate	1
22	20131063	9A30670	警告牌	Sticker	1
23	30137003	--------	标牌	Sticker	1
24	30737001	--------	型号牌	Sticker	1
25	20622019	--------	油封	Plug	1
26	S05003	--------	螺钉 M5×10	Screw	4
27	S01011	--------	螺钉 M5×10	Screw	1
28	301231	--------	缝头(喷漆)	Sewingmachine head	1

注：□□□点划线框表示暂时不用或已改进的零部件。

二、罩壳部件 / Cover Assemblies

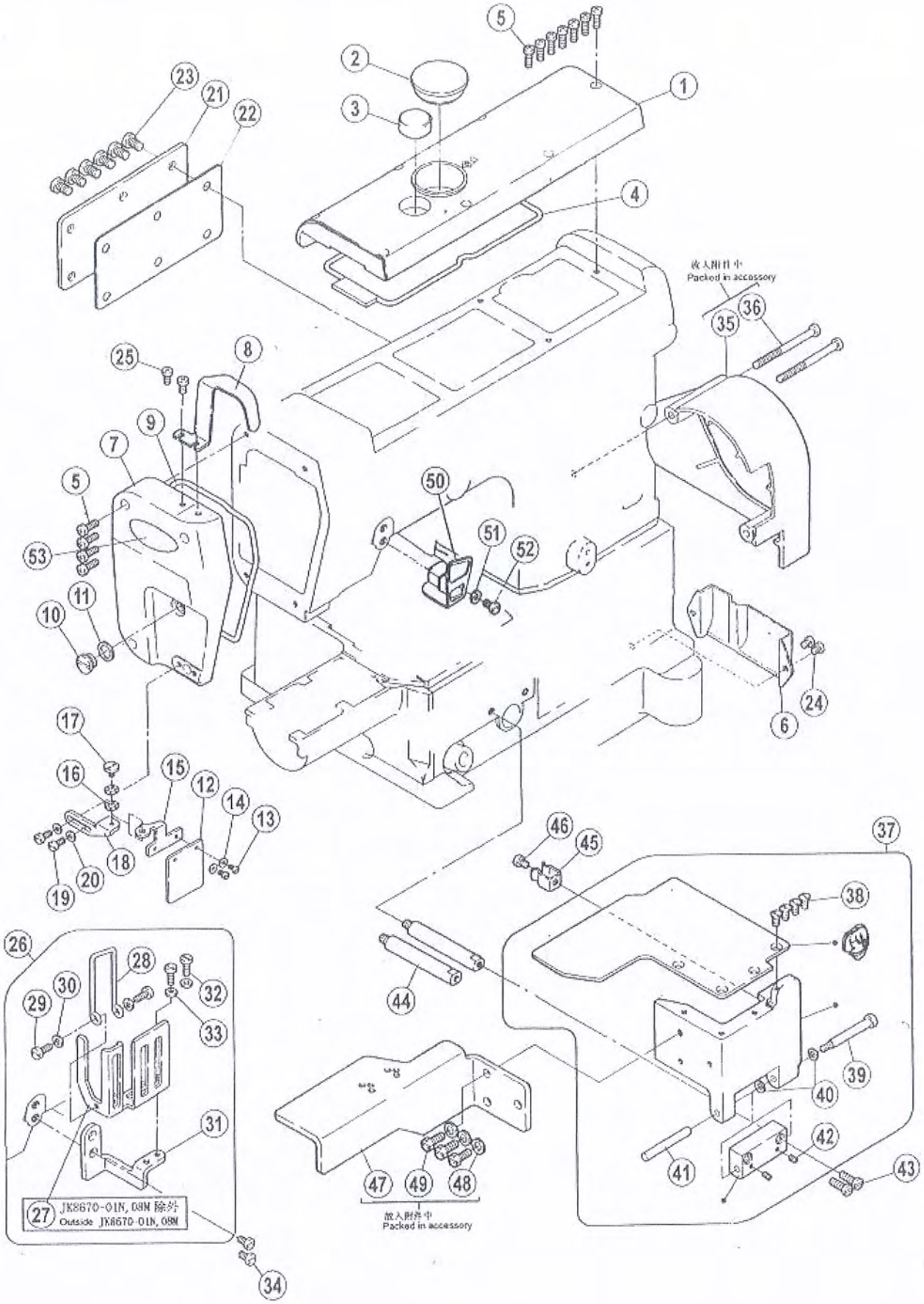

二、罩壳部件 / Cover Assemblies

序号 Ref. No.	件号 Part No.	参考件号 Ref.Part.No.	名 称	Description	数量 Amt.
1	300113	250150-YD	上盖(喷漆)	Arm cover(top)	1
2	30122012	240226	密封盖	Plug	1
3	20711002	179107-05	油窗	Oil sight window	1
4	30122013	250019	上盖密封圈	O ring	1
5	S04019	7021	螺钉M4×12	Screw	11
6	30212004	250159	防护板	Air guide	1
7	300114	250151DYD	机头左盖(喷漆)	Arm cover(left)	1
8	30112003	250012	针杆护罩	Needle bar guard	1
9	30222005	250153	机头左盖密封圈	O ring	1
10	301S11001	5242	机头左盖螺钉	Screw	1
11	30128001	240263	垫圈	Washer	1
12	30111003	250257	有机玻璃罩	Eye guard	1
13	S01006	7009	螺钉M3×4.5	Screw	2
14	W01002	202875	垫圈3	Washer	2
15	30112005	250256	护罩架	Bracket	1
16	W03001	210307	波形垫圈6	Washer	2
17	301S20001	7066	护罩座固定螺钉	Screw	1
18	30112004	250255	护罩座	Bracket	1
19	S01004	7019	螺钉M4×7.8	Screw	2
20	W01001	303448	垫圈4	Washer	2
21	30212002	250154	后盖板	Arm cover(rear)	1
22	30222004	250155	后盖板垫	Gasket	1
23	S01060	7052	螺钉M6×10	Screw	6
24	S01065	7079	螺钉M5×6	Screw	2
25	S01004	7019	螺钉M4×7.8	Screw	2
26	3011208300	250231A91	过线防护罩组件	Thread take-up guard assy	1
27	30112083	250225	过线防护罩	Thread take-up guard	1
28	30112084	250226	手指防护罩	Finger guard	1
29	S01001	7017	螺钉M4×7	Screw	2
30	W01001	303448	垫圈4	Washer	2
31	30112085	250227A	托架	Bracket	1
32	S01001	7017	螺钉M4×7	Screw	2
33	W01001	303448	垫圈4	Washer	2
34	301S11002	7052	护罩螺钉	Screw	2
35	30711001	250022ETB0	皮带罩	Pulley cover	1
36	301S11003	7075	带轮护罩螺钉	Screw	2
37	3070100100	250397-PD1	前门罩组件	Front cover assembly	1
38	S02004	7043	螺钉M4×8	Screw	4
39	301S20002	250013	螺钉	Screw	1
40	30228011	201191	垫片	Washer	2
41	30226013	240198	销	Pin	1
42	S10026	4554	螺钉M3×3	Screw	2
43	S01017	7022	螺钉M4×14	Screw	2
44	307S30001	2503010	前门罩支柱	Screw	2
45	30727001	2503000	夹簧	Flat spring	1
46	S01055	7143	螺钉M4×6	Screw	1
47	30701017	2504250	前辅助盖板	Auxiliary cover(front)	1
48	W01004	204585	垫圈5	Washer	3
49	S01011	45800	螺钉M5×10	Screw	3
50	30112006	250023	过线护罩	Thread take-up guard	1
51	W01003	303335	垫圈6	Washer	1
52	301S11002	7052	护罩螺钉	Screw	1
53	30337001	--------	商标牌	Sticker	1

注：[ ]点划线框表示暂时不用或已改进的零部件。

三、缝台部件 / Cloth plate Assemblies

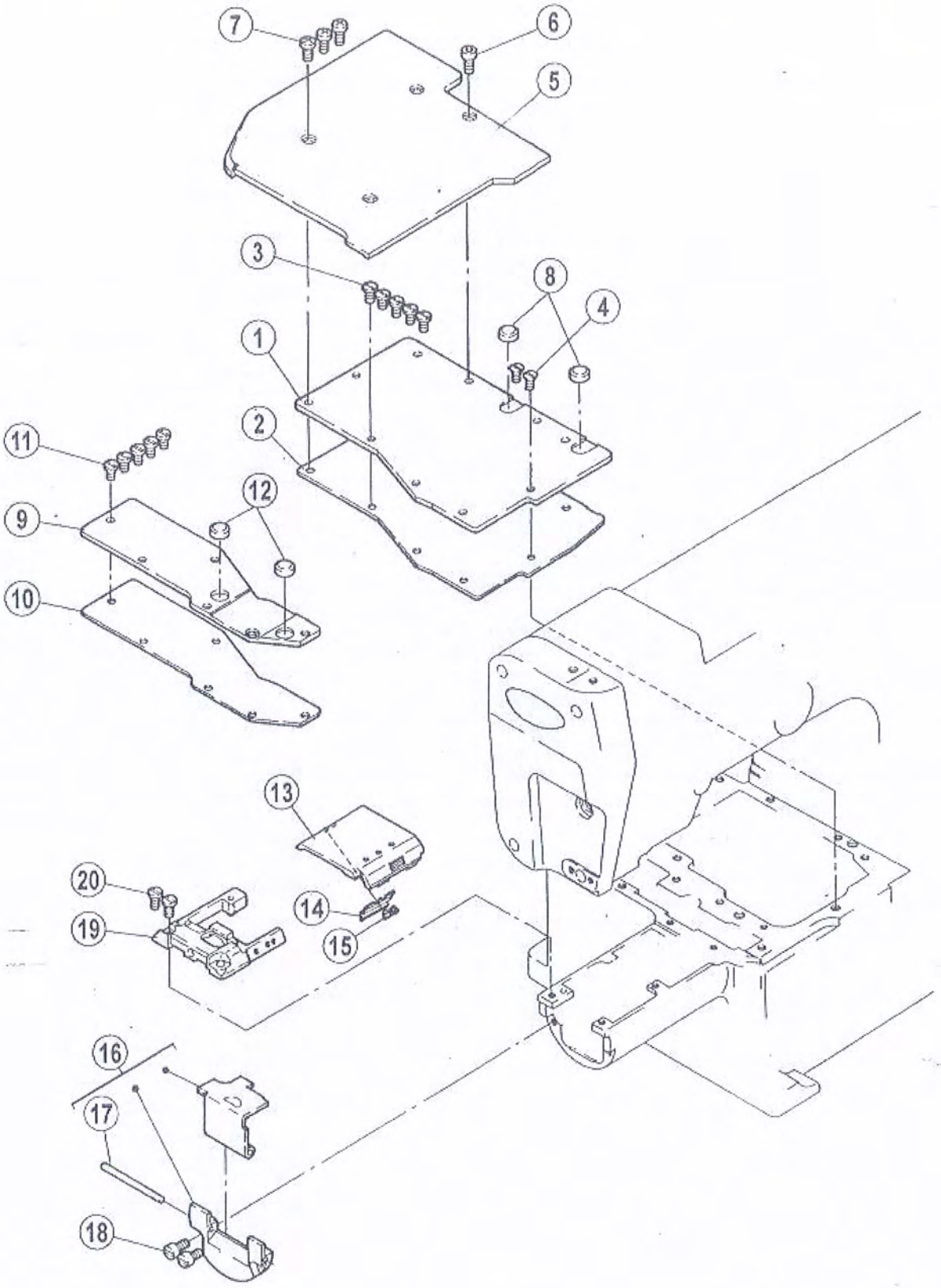

三、缝台部件 / Cloth plate Assemblies

序号 Ref. No.	件号 Part No.	参考件号 Ref.Part.No.	名 称	Description	数量 Amt.
1	30712002	2504010	盖板（右）	Top cover(right)	1
2	30722001	2504020	盖板垫（右）	Gasket	1
3	S01010	7019	螺钉M4×8	Screw	5
4	S02004	7043	螺钉M4×8	Screw	2
5	301242	240411-PD0	平台板(喷漆)	Bed cover	1
6	S05048	4524	螺钉M4×10	Screw	1
7	S01055	7143	螺钉 M4×6	Screw	3
8	30722002	2504210	防振垫	Cushion rubber	2
9	30712004	2504030	盖板（左）	Top cover(left)	1
10	30722003	2404040	盖板垫（左）	Gasket	1
11	S01010	7019	螺钉M4×8	Screw	5
12	30722002	2504210	防振垫	Cushion rubber	2
13	30701012	2504160	左上盖	Cylinder cover	1
14	30727002	2504170	垫盖	Flat spring	1
15	207S11024	--------	螺钉M2×3	Screw	2
16	3070100500	250413-9P0	左盖板组件	Side cover assembly	1
17	30726001	2501730	销	Pin	1
18	S05012	4527	螺钉M4×8	Screw	2
19	3071500100	251030-910	针板架组件	Needle plate bracket assembly	1
20	S01010	7019	螺钉M4×8	Screw	2

注：□□□点划线框表示暂时不用或已改进的零部件。

四、下轴部件 / Hook.shaft Assemblies

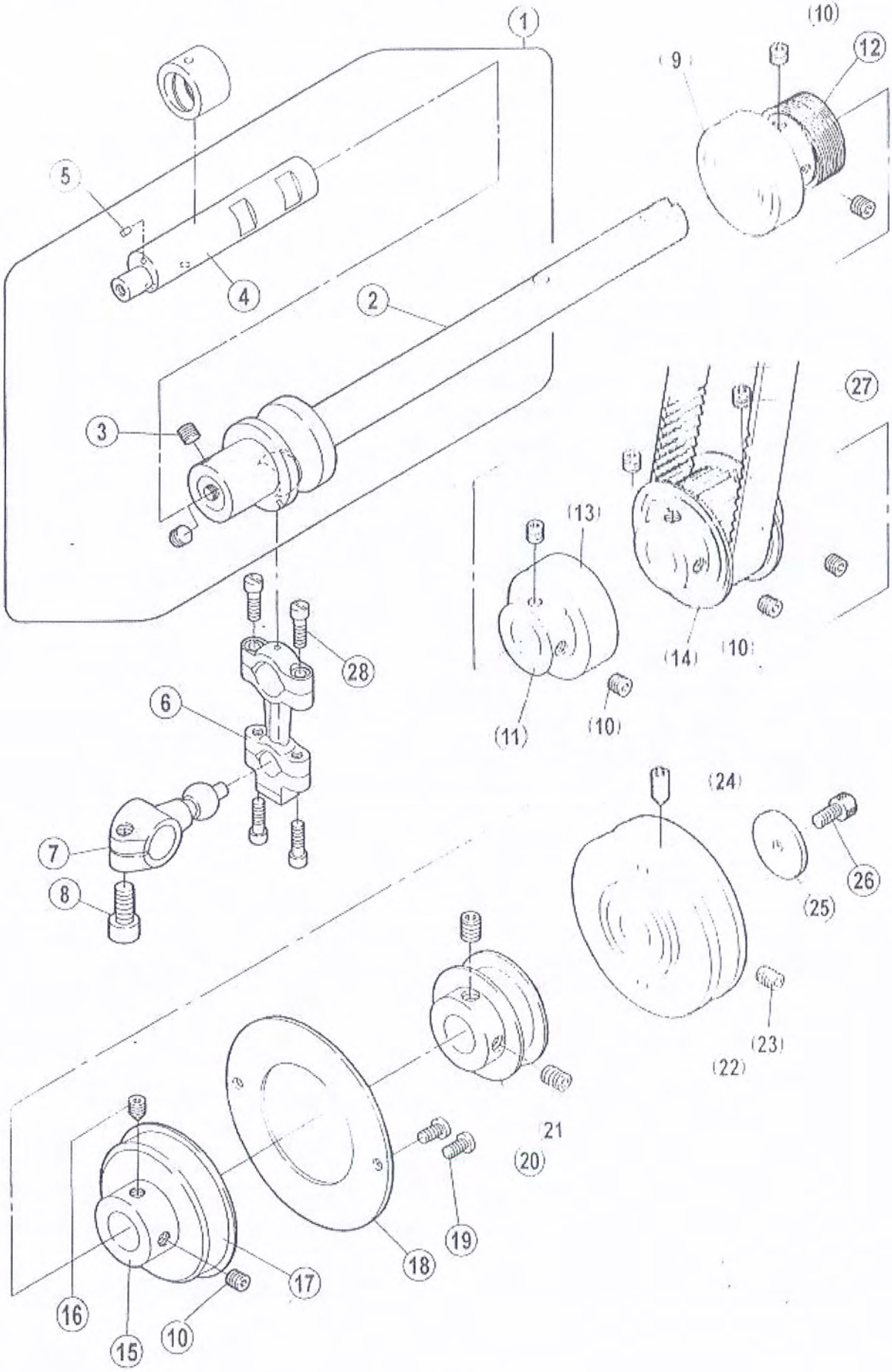

四、下轴部件 / Hook.shaft Assemblies

序号 Ref. No.	件号 Part No.	参考件号 Ref.Part.No.	名 称	Description	数量 Amt.
1	3070200100	250572-910	下轴组件	Crankshaft assembly	1
2	400079	250554-92	下轴后轴	Crankshaft	1
3	S10029	4547	螺钉M6×0.75×5	Sscrew	2
4	3070200200	250573-910	下轴（前）组件	Crankshaft assembly	1
5	P03033	--------	销1.5×4.5	Pin	1
6	400070	210091-92	球连杆组件	Connection	1
7	30204001	252026-92	球曲柄	Crank	1
8	S05002	4534	螺栓M6×0.75×15.2	Screw	1
9	3012400400	250557-91	油封轴承	Bearing	1
10	S10029	4547	螺钉 M6×0.75×5	Screw	9
11	30103012	250529	轴承套	Bushing	1
12	30103008	250543	蜗杆	Bushing	1
13	3012400300	250529A91	油封轴承	Bearing	1
14	30235002	250545-91	下同步带轮	Gear(lower)	1
15	30103009	250530-91	轴承套	Bushing	1
16	S12003	4555	螺钉M6×0.75×7	Screw	1
17	B01003	--------	轴承6304Z	Bearing	1
18	30108001	250514	轴承挡圈	Set plate	1
19	S04010	7018A	螺钉M4×5.5	Screw	2
20	30735001	250565-910	小同步带轮	Gear	1
21	S09007	4548	螺钉M6×8	Screw	2
22	30735005	250561A0	皮带轮	Machine pulley	1
23	S10009	4556	螺钉M6×8	Screw	1
24	S12001	4541	螺钉M6×8	Screw	1
25	30128005	240126	垫圈	Washer	1
26	S05003	4500	螺钉M5×10	Bolt	1
27	30135002	206050C	同步带	Timing belt	1
28	S01008	5376	螺钉M4×13	Screw	4

注：[ ]点划线框表示暂时不用或已改进的零部件。

五、上轴部件 / Main shaft Assemblies

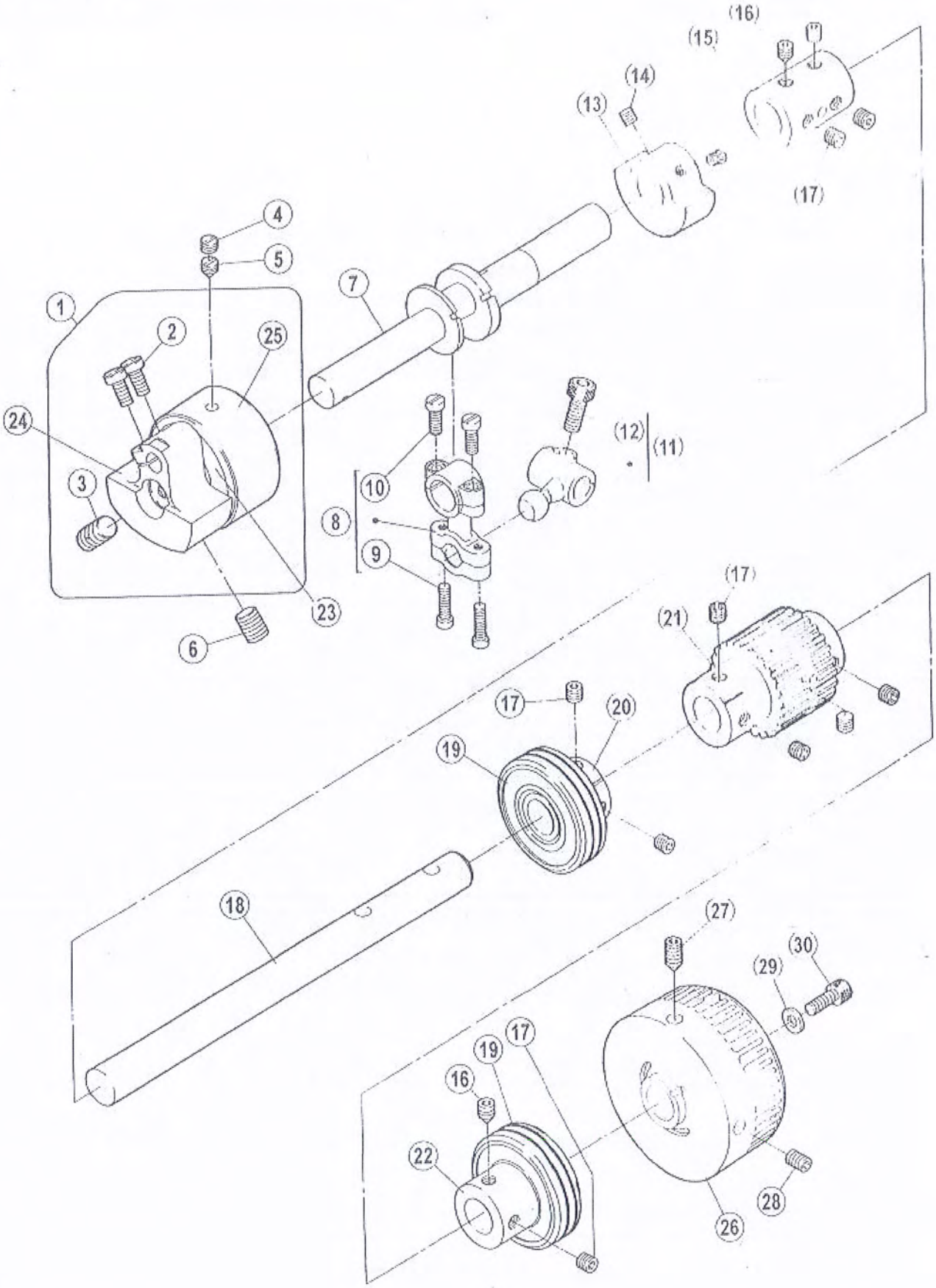

五、上轴部件 / Main shaft Assemblies

序号 Ref. No.	件号 Part No.	参考件号 Ref.Part.No.	名 称	Description	数量 Amt.
1	3010400300	250526B91	针杆曲柄组件	Motion assembly	1
2	S01011	7028	螺钉 M5×10	Screw	2
3	S10004	4592	螺钉M8×1×12(进口)	Screw	1
4	S11001	7152	螺钉 M6×0.75×6	Screw	1
5	S08001	7153	螺钉 M6×0.75×3.5	Screw	1
6	S10004	4592	螺钉M8×1×12(进口)	Screw	1
7	400065	250560A	上轴	Crankshaft	1
8	400061	253500-92	连杆组件	Connection assembly	1
9	S01003	007015A	螺钉 M4×12	Screw	2
10	S01008	007021A	螺钉 M3.5×13	Screw	2
11	400225	253501A	球曲柄	Crank assembly	1
12	S05002	4534	螺钉M6×0.75×15.2	Screw	1
13	30109003	250524	上轴平衡块	Balance weight	1
14	S10027	4514	螺钉 M5×5(进口)	Screw	2
15	30103004	250506	接轴套	Bushing	1
16	S12003	4555	螺钉 M6×0.75×7(进口)	Screw	2
17	S10029	4547	螺钉 M6×0.75×5(进口)	Screw	10
18	30202004	250552	后轴	Shaft	1
19	3012400400	250529-91	油封轴承	Bearing	2
20	30103012	250529	轴承套	Bushing	1
21	30235004	250547A	上轴同步带轮	Gear (upper)	1
22	30103014	250528	轴承套	Bushing	1
23	B01005		轴承 6203Z	Bearing	2
24	400308	250516B92	针杆曲柄(21/23)	Motion assy	1
25	30103015	250526	轴承套	Bushing	1
26	300290	250566-YD	手轮（喷漆）	Handwheel	1
27	S12001	4556	螺钉 M6×8	Screw	1
28	S10009	4541	螺钉M6*8	Screw	1
29	W01004	204585	垫圈 5	Washer	1
30	S05004	4501	螺钉M5×14	Screw	1

注：[ ]点划线框表示暂时不用或已改进的零部件。

六、针杆部件 / Needle bar Assemblies

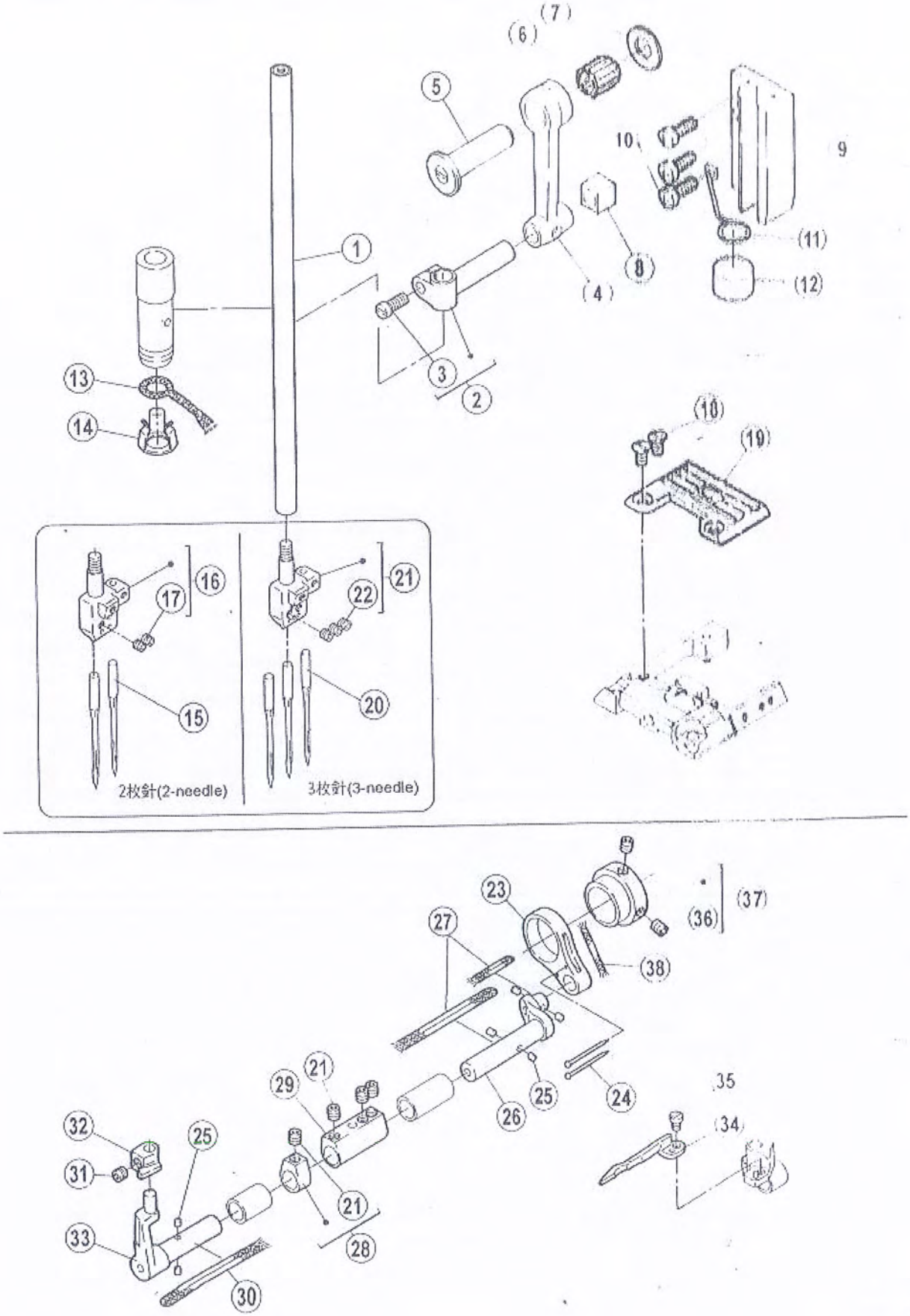

六、针杆部件 / Needle bar Assemblies

序号 Ref. No.	件号 Part No.	参考件号 Ref.Part.No.	名 称	Description	数量 Amt.
1	30202024	251014-91	针杆	Needle bar	1
2	30102009	206061	针杆轧头	Needle bar clamp	1
3	301S11009	5325	针杆轧头螺钉	Screw	1
4	30205002	251016	针杆连杆	Link	1
5	30102010	206053	针杆连杆销	Pin	1
6	B07001	--------	轴承 8×12×12(0,-0.002)	Bearing	1
7	30128006	240101	垫圈	Washer	1
8	30109004	206053	针杆滑块	Guide block	1
9	30209002	251017	滑块导座	Guide	1
10	S01003	7021	螺钉M4×12	Screw	3
11	30227003	251018	毛毡弹簧	Latch	1
12	30123002	179040-05	毛毡	Sponge	1
13	20523005	212186	油线	Oil string	0.1M
14	30112009	206524	油线托	Oil string retainer	1
15	30117001	--------	机针（UY128GAS11#）	Needle	2
16	30134006	--------	240针古	Needle holder	1
17	S10026	4554	螺钉M3×3(进口)	Screw	2
18	302S17001	005511-HC	螺钉(进口)	Screw	2
19	30715003	--------	针板	Needle plate	1
20	30117001	--------	机针（UY128GAS11#）	Needle	3
21	30134001	--------	356针古	Needle holder	1
22	S10026	4554	螺钉M3×3(进口)	Screw	3
23	30705001	2515340	连杆	Rod	1
24	30126009	210766	销	Pin	2
25	30223009	207925	油堵	Felt	6
26	30702003	2515650	护针轴（后）	Crankshaft	1
27	20523005	212186	油线	Oil string	0.13M
28	30708002	240548-920	挡块	Collar	1
29	30708001	2515370	连接套	Ioint	1
30	20523005	212186	油线	Oil string	0.09M
31	S09021	4599	螺钉M4×3	Screw	1
32	30717001	--------	后护针	Needle guard (rear)	1
33	30702004	2515360	护针轴（前）	Needle guard (rear)	1
34	30717002	--------	前护针	Needle guard (front)	1
35	S01063	7031	螺钉M2.5×6	Screw	1
36	S10007	4543	螺钉M4×4	Screw	6
37	30710001	251533-920	偏心套	Eccentric	1
38	20523005	212186	油线	Oil string	0.07M

注：[ ]点划线框表示暂时不用或已改进的零部件。

七、弯针部件 / Looper drive mechanism

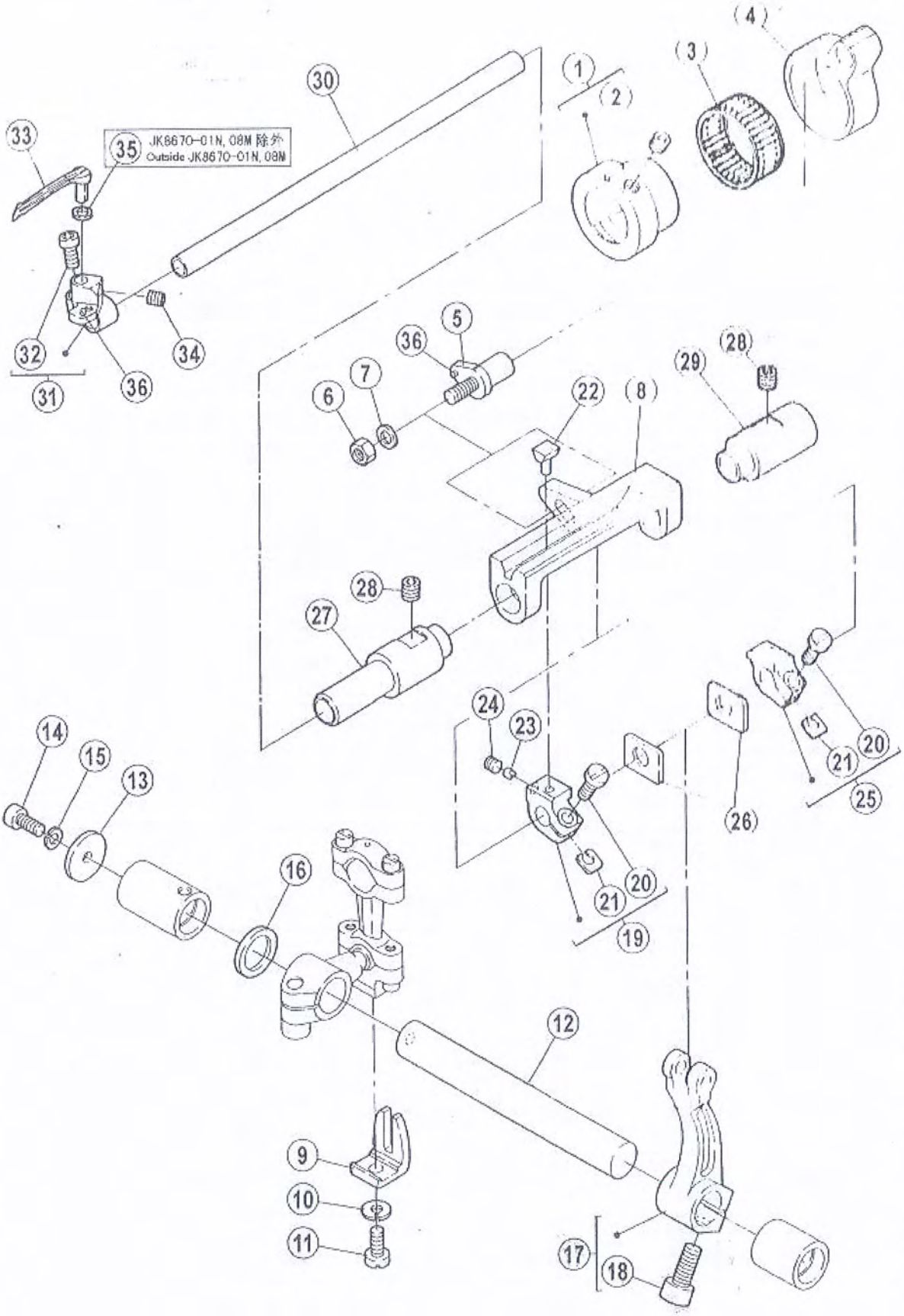

序 Ref.
1
2
3
4
5
6
7
8
9
10
11
12
13
14
15
16
17
18
19
20
21
22
23
24
25
26
27
28
29
30
31
32
33
34
35
36

七、弯针部件 / Looper drive mechanism

序号 Ref. No.	件号 Part No.	参考件号 Ref.Part.No.	名 称	Description	数量 Amt.
1	30210002	252036-92	偏心套	Eccentric	1
2	S10015	7128	螺钉 M6×0.75×4	Screw	1
3	B07009	206172	轴承 K26×30×12	Needle bearing	1
4	30205003	252035	连杆	Rod	1
5	30226005	252037-91	滑杆销	Pin assembly	1
6	N01004	4805	螺母M5	Nut	1
7	W01004	240062	垫圈 5	Washer	1
8	30201010	252039	滑杆架	Looper shaft guide	1
9	30109001	201074	比叉	Guide	1
10	W02001	202286	垫圈5	Washer	1
11	301S11004	4019	比叉螺钉	Screw	1
12	30202007	252044	下弯针连杆轴	Shaft	1
13	30228006	240232	垫片	Washer	1
14	S05048	4524\7110	螺钉M4X10	Bolt	1
15	W02002	201252	垫圈4	Washer	1
16	30228005	240231	垫片	Washer	1
17	30204004	252046-92	下弯针轴曲柄	Lever	1
18	S05002	4534	螺钉 M6×0.75×15.2	Screw	1
19	30201011	252040-92	前挡块	Holder	1
20	S04019	7021A	螺钉M4×12	Screw	2
21	30228003	252041	垫片	Washer	2
22	30209003	252042	滑块	Slider	1
23	30209004	252043	油堵	Pin	1
24	S10007	4543	螺钉M4×4	Screw	1
25	30201012	252045-92	后挡块	Holder	1
26	30228004	252047	挡块垫片	Washer	2
27	30703001	2520770	下弯针轴前轴套	Bushing	1
28	S10013	4522	螺钉M6×6	Screw	2
29	30203007	252052	后套（后轴）	Bushing	1
30	30202006	252048	滑杆	Shaft	1
31	30701007	252075-910	弯针头	Looper holder	1
32	S05046	7145	螺钉M3.5×9.5	Screw	1
33	30217003	257566	弯针	Looper	1
34	S10016	7129	螺钉M4×5	Screw	1
35	30728001	2405060	垫片	Washer	1
36	30226017	--------	弹性圆柱销	Pin	2

注：[ ]点划线框表示暂时不用或已改进的零部件。

八、送布部件(1) / Need mechanism(1)

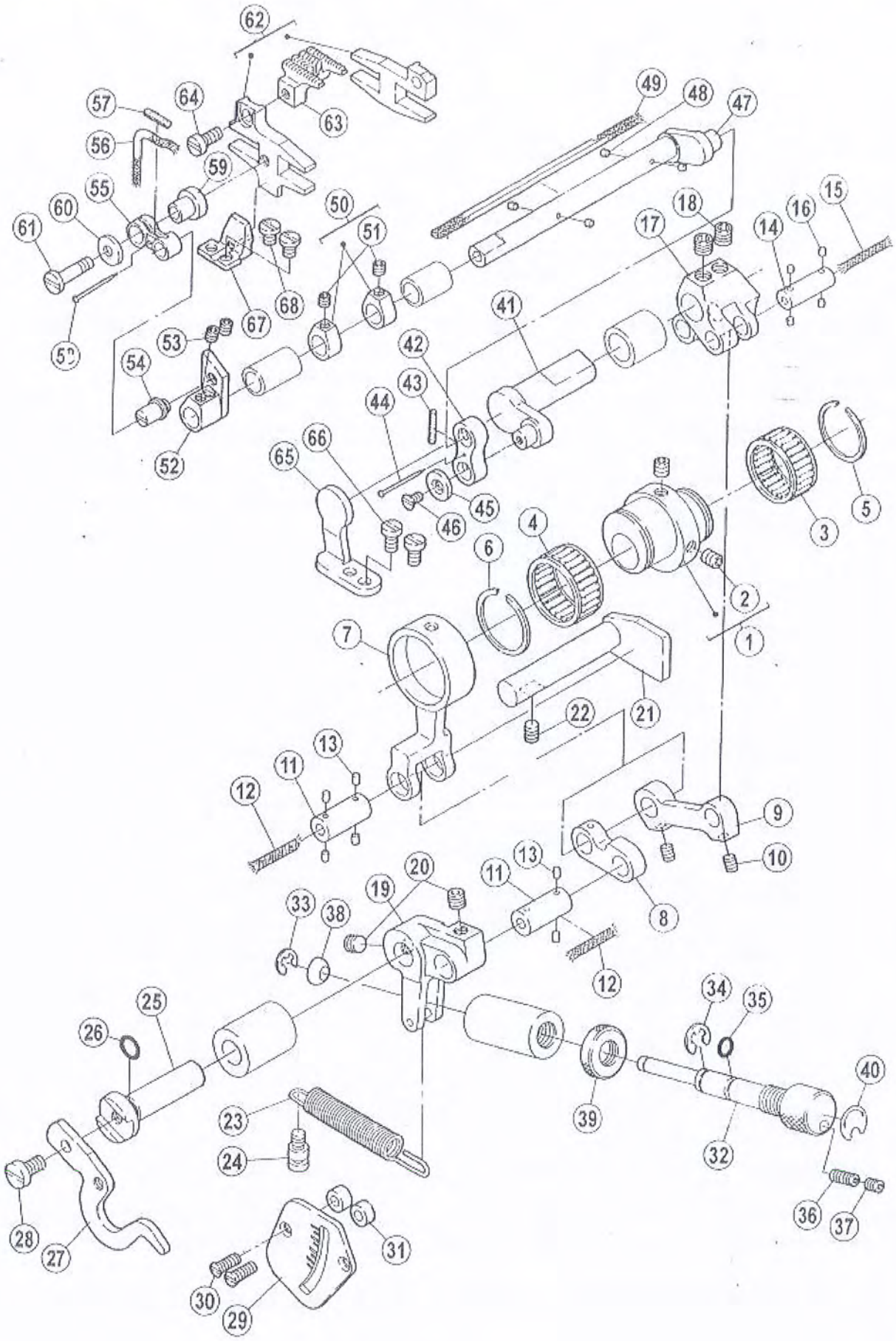

八、送布部件(1) / Need mechanism(1)

序号 Ref. No.	件号 Part No.	参考件号 Ref.Part.No.	名 称	Description	数量 Amt.
1	30210003	252607-92	送布偏心轮	Eccentric	1
2	S10006	4539	螺钉M5×6	Screw	2
3	B07007	204084	轴承22×26×10	Needle bearing	1
4	30224001	240236	轴承28×24×13	Needle bearing	1
5	30229001	240234	卡簧	Ring	1
6	30229002	240237	卡簧	Ring	1
7	30205005	252612	偏心连杆	Rod	1
8	30205007	252614	针距轴杆	Link	1
9	30205006	202176	连杆	Link	1
10	S10007	4543	螺钉M4×4	Screw	2
11	30226007	252613	连杆销	Pin	2
12	20123021	202176	油线	Oil string	0.06M×2
13	30223009	207925	油毛毡	Felt	6
14	30226008	252616	曲柄销	Pin	1
15	20123021	202176	油线	Oil string	0.06M
16	30223009	207925	油毛毡	Felt	4
17	30704001	2526770	曲柄	Crank	1
18	S10013	4522	螺钉M6×6	Screw	2
19	30204007	25218-91	调节曲柄	Link	1
20	S10029	4547	螺钉M6×0.75×5	Screw	2
21	30202008	252622	针距调节挡板	Guide	1
22	S10006	4539	螺钉M5×6	Screw	1
23	30227005	252620	拉簧	Spring	1
24	302S30001	7131	螺钉	Screw	1
25	30202009	252621	针距指示轴	Shaft	1
26	O01022	240017	O型圈7×1.5	O ring	1
27	30712006	2527020	差动指示板	Lever	1
28	S01011	7028	螺钉M5×10	Screw	1
29	30712007	2527010	刻度板	Indication plate	1
30	S02008	7083	螺钉M4×10	Screw	2
31	30711002	2403210	垫圈	Spacer	2
32	30202010	252625	针距调节轴	Screw	1
33	H05012	201629	挡圈4	Ring	1
34	H05006	200983	挡圈5	Ring	1
35	O01023	240251	O型圈5×1.5	O ring	1
36	S09015	4550	螺钉M4×10	Screw	1
37	S10007	4543	螺钉M4×4	Screw	1
38	30209006	252626	垫块	Liner	1

注：点划线部表示暂时不用或已改进的零部件。

八、送布部件(1) / Need mechanism(1)

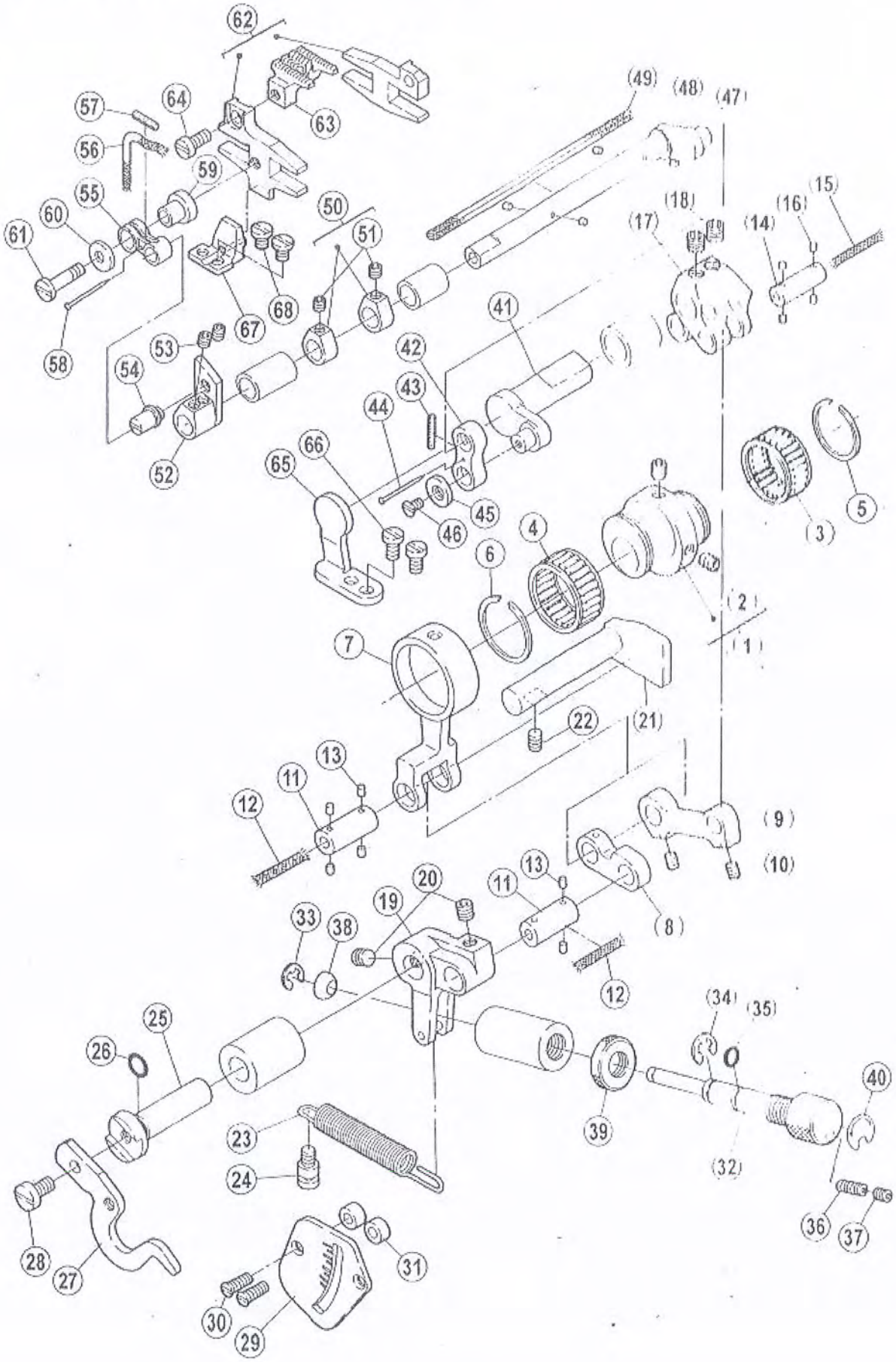

八、送布部件(1) / Need mechanism(1)

序号 Ref. No.	件号 Part No.	参考件号 Ref.Part.No.	名 称	Description	数量 Amt.
39	302S16001	252660	调节螺母	Put	1
40	30237001	252671	指示板	Seal	1
41	30702005	2526780	送料轴(前)	Crankshaft	1
42	30705002	2526790	连杆	Link	1
43	20123021	202176	油线	Oil string	0.07M
44	30126009	--------	销	Pin	1
45	30228007	240055	垫圈	Washer	1
46	S02013	7041	螺钉M3×6	Screw	1
47	30702006	2526800	送料轴	Crankshaft	1
48	30223009	207925	油毛毡	Oil string	4
49	20123021	202176	油线	Oil string	0.65M
50	30708003	240549-920	挡块	Collar	2
51	S10007	4543	螺钉M4×4	Screw	2
52	30704002	2527060	曲柄	Crank	1
53	S10011	4594	螺钉M4×0.5×4	Screw	2
54	30726004	2527080	销	Pin	1
55	30705003	2527090	连杆	Link	1
56	20123021	202176	油线	Oil string	0.20M
57	20123021	202176	油线	Oil string	0.07M
58	30126009	2107660	销	Pin	1
59	30726008	2527270	轴承内套	Spacer	1
60	W01009	2041150	垫圈5	Washer	1
61	307S20001	7314	轴位螺钉	Screw	1
62	3070600100	252731-910	牙架组件	Feed bar assembly	1
63	30714001	--------	主送布齿	Main feed dog	1
64	S01005	7020	螺钉M4×10	Screw	1
65	30712008	2526950	挡板	Guide	1
66	S05096	--------	螺钉M4×8	Screw	2
67	3070100800	252729-910	挡板组件	Guide assembly	1
68	S01077	7143	螺钉M4×5.5	Screw	2

注：点划线框表示暂时不用或已改进的零部件。

九、送布部件(2) / Need mechanism(2)

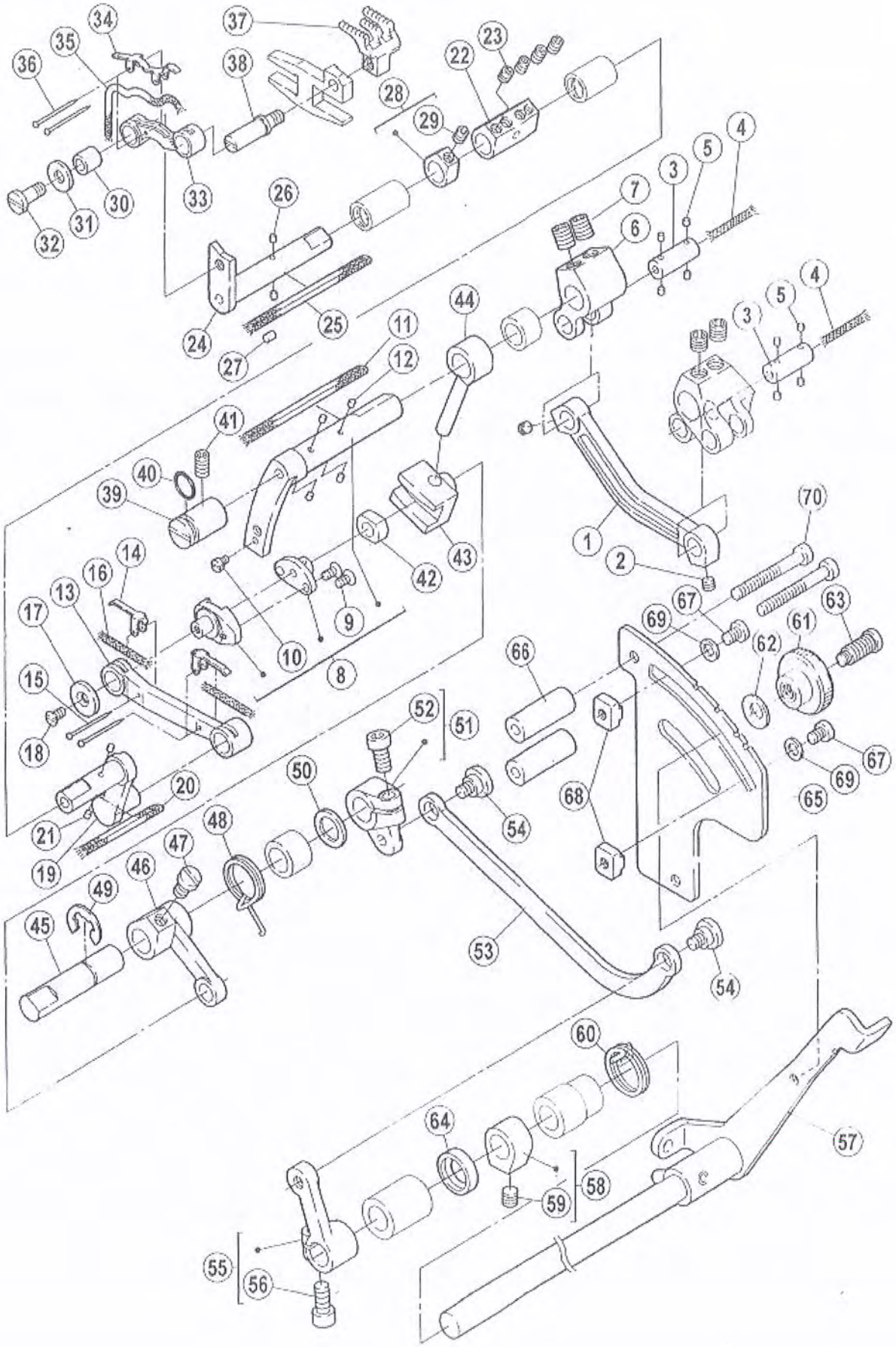

九、送布部件(2) / Need mechanism(2)

序号 Ref. No.	件号 Part No.	参考件号 Ref.Part.No.	名 称	Description	数量 Amt.
1	30705004	2526810	连杆	Link	1
2	S10007	4543	螺钉M4×4	Screw	2
3	30226008	252616	曲柄销	Pin	2
4	20123021	202176	油线	Oil string	0.06M×2
5	30223009	207925	油毛毡	Felt	8
6	30704008	252617A0	曲柄	Crank	1
7	S10029	4547	螺钉M6×0.75×5	Screw	2
8	3070200700	252685-910	送料轴组件	Crankshaft	1
9	S02013	7041	螺钉M3×6	Screw	2
10	S01063	7031	螺钉M2.5×6	Screw	1
11	20123021	202176	油线	Oil string	0.13M
12	30223009	207925	油毛毡	Felt	4
13	30705005	2526870	连杆	Link	1
14	30712010	2527260	油线压板	Latch	2
15	30126009	210766	销	Pin	2
16	20123021	202176	油线	Oil string	0.03M×2
17	30228007	240055	垫片	Washer	1
18	S02013	7041	螺钉M3×6	Screw	1
19	30705006	2526880	送料轴	Crankshaft	1
20	20123021	202176	油线	Oil string	0.07M
21	30223009	207925	油毛毡	Felt	2
22	30708004	2527160	连接套	Joint	1
23	S10007	4543	螺钉M4×4	Screw	4
24	30702009	2527100	送料调节轴	Crankshaft	1
25	20123021	202176	油线	Oil string	0.13M
26	30223009	207925	油毛毡	Felt	2
27	30723006	2067480	油塞	Felt	1
28	30708003	240549-920	挡块	Collar	1
29	S10007	4543	螺钉M4×4	Screw	1
30	30703002	2527250	滚套	Spacer	1
31	W01009	204115	垫圈5	Washer	1
32	307S20002	7315	轴位螺钉	Screw	1
33	30705007	2527110	连杆	Link	1
34	30712011	2527200	油线压杆	Latch	1
35	20123021	202176	油线	Oil string	0.10M
36	30126009	210766	销	Pin	2
37	30714002	--------	差动送料齿	Differential feed dog	1
38	30726006	2527120	固定齿销	Screw	1

注：□□□点划线框表示暂时不用或已改进的零部件。

九、送布部件(2) / Need mechanism(2)

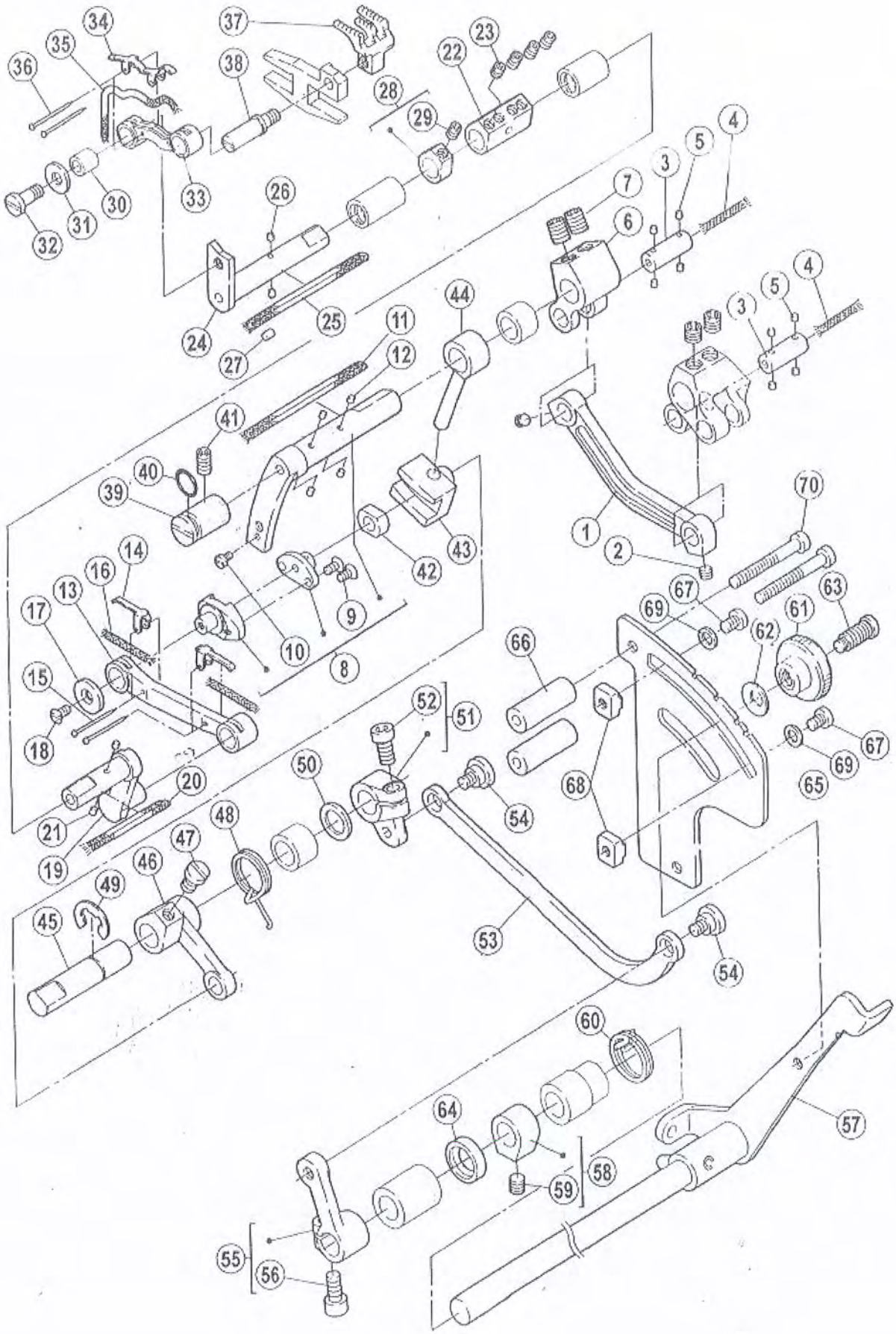

九、送布部件(2) / Need mechanism(2)

序号 Ref. No.	件号 Part No.	参考件号 Ref.Part.No.	名 称	Description	数量 Amt.
39	30726007	2526990	曲柄销	Guide	1
40	O01041	2401290	O型圈7.5×1.8	O ring	1
41	S10032	4540	螺钉M5×8	Screw	1
42	30709001	2526410	滑块	Block	1
43	30709002	2526860	滑块座	Guide	1
44	30704003	2526850	滑块座曲柄	Feed bar pin	1
45	30702010	2526910	轴	Shaft	1
46	30704004	2526930	曲柄	Lever	1
47	S01074	7027	螺钉M5×8	Screw	1
48	30727003	2526920	扭簧	Spring	1
49	H05008	2025770	开口挡圈8	Ring	1
50	30728003	2401020	垫片	Washer	1
51	30704005	212035SB920	曲柄	Crank	1
52	S05005	4531	螺钉M5×12	Screw	1
53	400367	2526900	连杆(成品)	Link	1
54	307S20003	7058	轴位螺钉	Screw	2
55	30704006	252689-920	曲柄	Crank	1
56	S05005	4531	螺钉M5×12	Screw	1
57	3073100100	252721-910	差动扳手组件	Lever assembly	1
58	30208001	240235-92	挡块	Collar	1
59	S10029	4547	螺钉M6×0.75×5	Screw	1
60	30227007	252657	扭簧	Spring	1
61	302S16003	252069	调节螺母	Nut	1
62	30128014	211301	垫圈	Spring washer	1
63	302S30003	7059	调节扳手螺钉	Screw	1
64	30222017	240063	油封	Oil seal	1
65	30712012	2527300	刻度尺	Guide plate	1
66	30703003	2527190	管套	Spacer	2
67	S01055	7018A	螺钉M4×6	Screw	2
68	30709003	2526580	滑块	Stopper	2
69	W01001	303448	垫圈4	Washer	2
70	208L15001	SA3404001	螺钉M4×35	Screw	2

注：[ ]点划线框表示暂时不用或已改进的零部件。

十、送布部件(3) / Need mechanism(3)

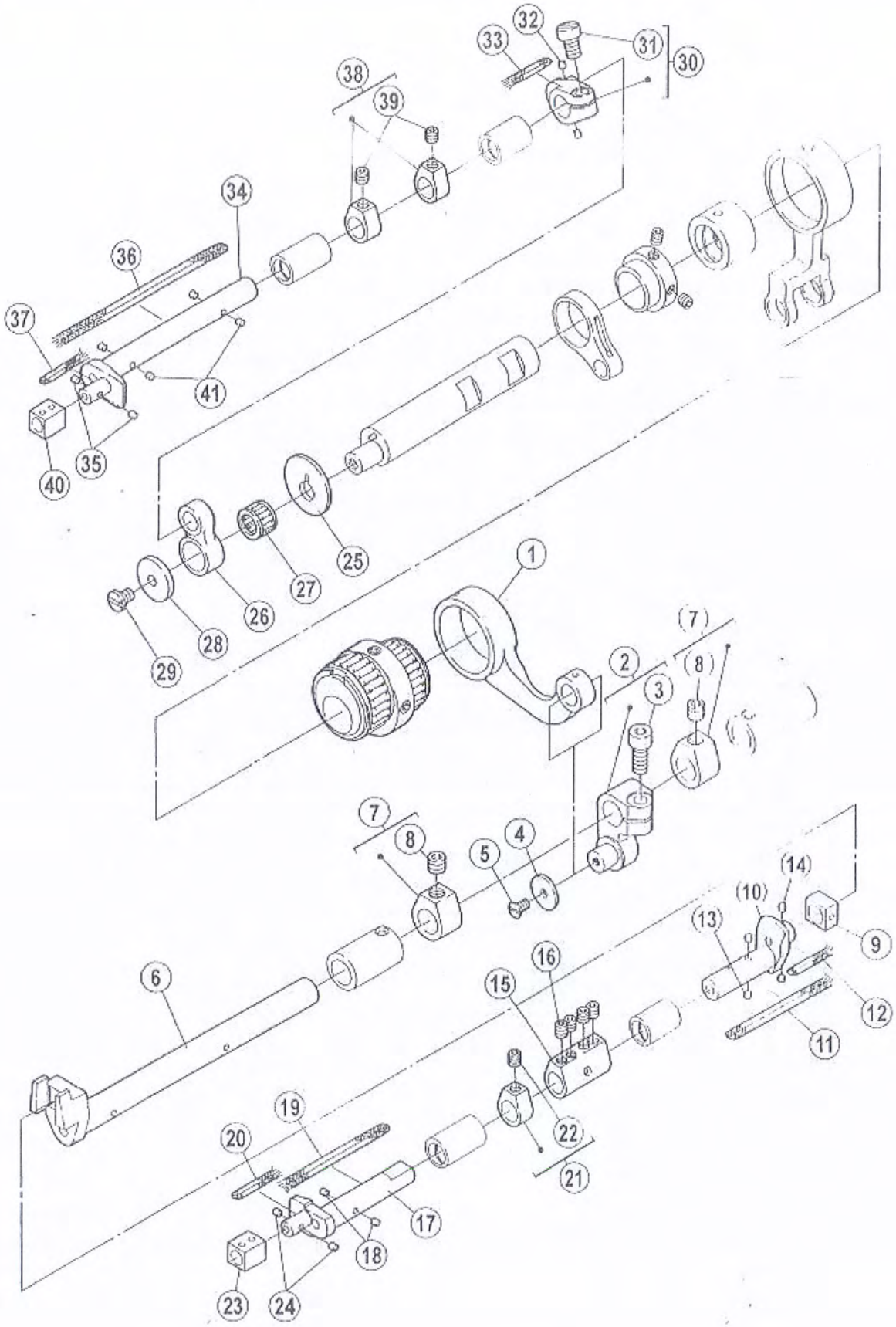

十、送布部件(3) / Need mechanism(3)

序号 Ref. No.	件号 Part No.	参考件号 Ref.Part.No.	名 称	Description	数量 Amt.
1	30205004	252608	连杆	Rod	1
2	30204005	252609-92	曲柄	Crank	1
3	S05005	4531	螺钉M5×12	Screw	1
4	30228007	240055	垫圈	Washer	1
5	S02016	7041	螺钉M3×3.2	Screw	1
6	400377	252610D0	抬牙轴(成品)	Crankshaft	1
7	30208001	240235-92	挡圈	Collar	2
8	S10029	4547	螺钉M6×0.75×5	Screw	2
9	30709004	2526970	滑块	Block	1
10	30702012	2526980	差动轴	Crankshaft	1
11	20123021	202176	油线	Oil string	0.08M
12	20123021	202176	油线	Oil string	0.03M
13	30223009	207925	油毛毡	Felt	2
14	30223009	207925	油毛毡	Felt	2
15	30708004	2527160	连接套	Joint	1
16	S10007	4543	螺钉M4×4	Screw	4
17	30702013	2527130	送料轴	Crankshaft	1
18	30223009	207925	油毛毡	Felt	2
19	20123021	202176	油线	Oil string	0.10M
20	20123021	202176	油线	Oil string	0.04M
21	30708003	240549-92	挡块	Collar	1
22	S10007	4543	螺钉M4×4	Screw	1
23	30709005	2527150	滑块	Block	1
24	30223009	207925	油毛毡	Felt	2
25	30728007	2527000	垫片	Washer	1
26	30705009	2527030	开启环	Rod	1
27	30724001	240544-20	滚针K8×11×7.5	Needle bearing	1
28	30128019	204107	垫片	Washer	1
29	S04010	7143	螺钉M4×5.5	Screw	1
30	30704007	252694-920	曲柄	Crank	1
31	S05003	4500	螺钉M5×10	Bolt	1
32	30223009	207925	油毛毡	Felt	2
33	20123021	202176	油线	Oil string	0.04M
34	30702014	2527140	送料轴	Crankshaft	1
35	30223009	207925	油毛毡	Felt	2
36	20123021	202176	油线	Oil string	0.18M
37	20123021	202176	油线	Oil string	0.04M
38	30708003	240549-920	挡块	Collar	2
39	S10007	4543	螺钉M4×4	Screw	2
40	30709005	2527150	滑块	Block	1
41	30223009	207358	油毛毡	Felt	4

注：[ ]点划线框表示暂时不用或已改进的零部件。

十一、压布部件 / Presser foot mechanism

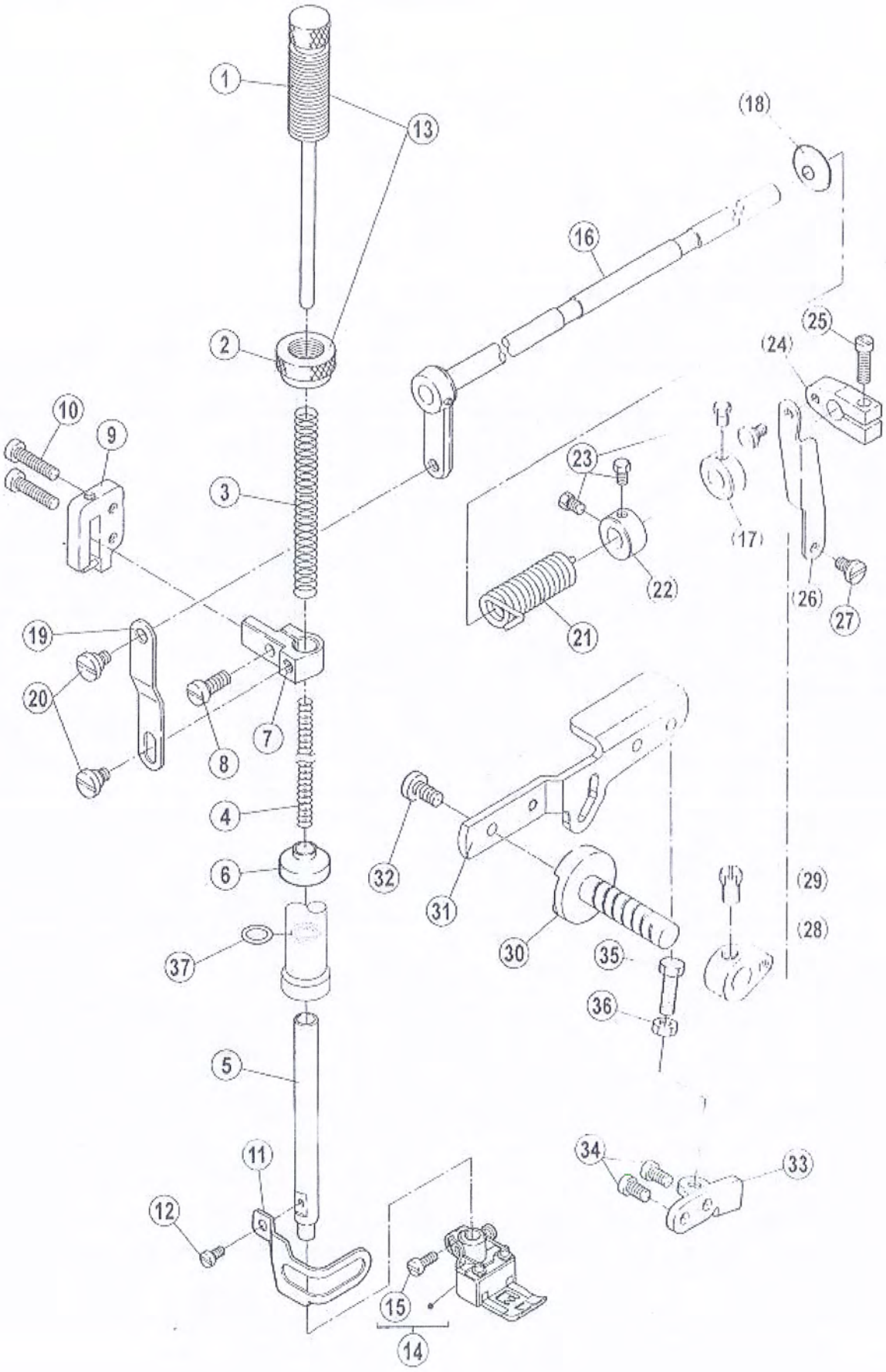

十一、压布部件 / Presser foot mechanism

序号 Ref. No.	件号 Part No.	参考件号 Ref.Part.No.	名 称	Description	数量 Amt.
1	301S30008	253000-91	调压螺杆	Adjusting bar	1
2	301S16005	253003	调节母	Nut	1
3	30227008	240252	调压簧	Spring	1
4	30227009	240253	压脚轴小弹簧	Spring	1
5	30202017	253026	压脚步轴	Presser bar	1
6	30722004	2530530	橡皮封	Oil guard	1
7	30104017	206139	压脚轧头	Presser bar clamp	1
8	301S11009	5118	压脚轧头螺钉	Screw	1
9	3010901700	253005-91	导块销簧组件	Guide	1
10	S11025	7025	螺钉 M4×20	Screw	2
11	30112017	253028	压脚护罩	Finger guard	1
12	S01006	7010	螺钉M3X4.5	Screw	1
13	3013002400	--------	调压杆组件	Adjusting bar assembly	1
14	30216002	257468-560	压脚	Presser foot assembly	1
15	301S11010	001170-3	压脚固定螺钉	Screw	1
16	3010206400	253008-91	抬压轴曲柄组件	Lever	1
17	30108006	192024	挡圈	Collar	1
18	30122023	253008-4	抬压轴油封	Plug	1
19	30112016	206157	压脚轧头连接板	Link	1
20	301S20007	5386	台螺钉	Screw	2
21	30127009	253010	抬压轴簧	Spring	1
22	30108005	206156	挡圈	Collar	1
23	301S12001	5084	曲柄螺钉	Screw	3
24	30104019	206149	抬压曲柄I	Bell crand (upper)	1
25	301S11011	5187	抬压曲柄螺钉	Screw	1
26	30212018	253027	抬压曲柄连接板	Link	1
27	301S20008	5184	连接板螺钉	Screw	2
28	30104020	206148	抬压曲柄II	Bell crand (lower)	1
29	301S20013	002022-4	抬压曲柄II固定螺钉	Screw	1
30	30102022	253013	抬压轴	Shaft	1
31	30112099	2630060	抬压脚扳手	Lever	1
32	S01011	7028	螺钉 M5×10	Screw	1
33	30112020	253015	抬压曲柄座	Bracket	1
34	S01004	7019	螺钉 M4×7.8	Screw	2
35	S01016	4549	螺钉M5×17	Screw	1
36	N01004	4805	螺母M5	Nut	1
37	O01006	240095	O型圈8.5×1.8	O ring	1

注：[ ]点划线框表示暂时不用或已改进的零部件。

十二、喂针部件 / Needle feeding assemblies

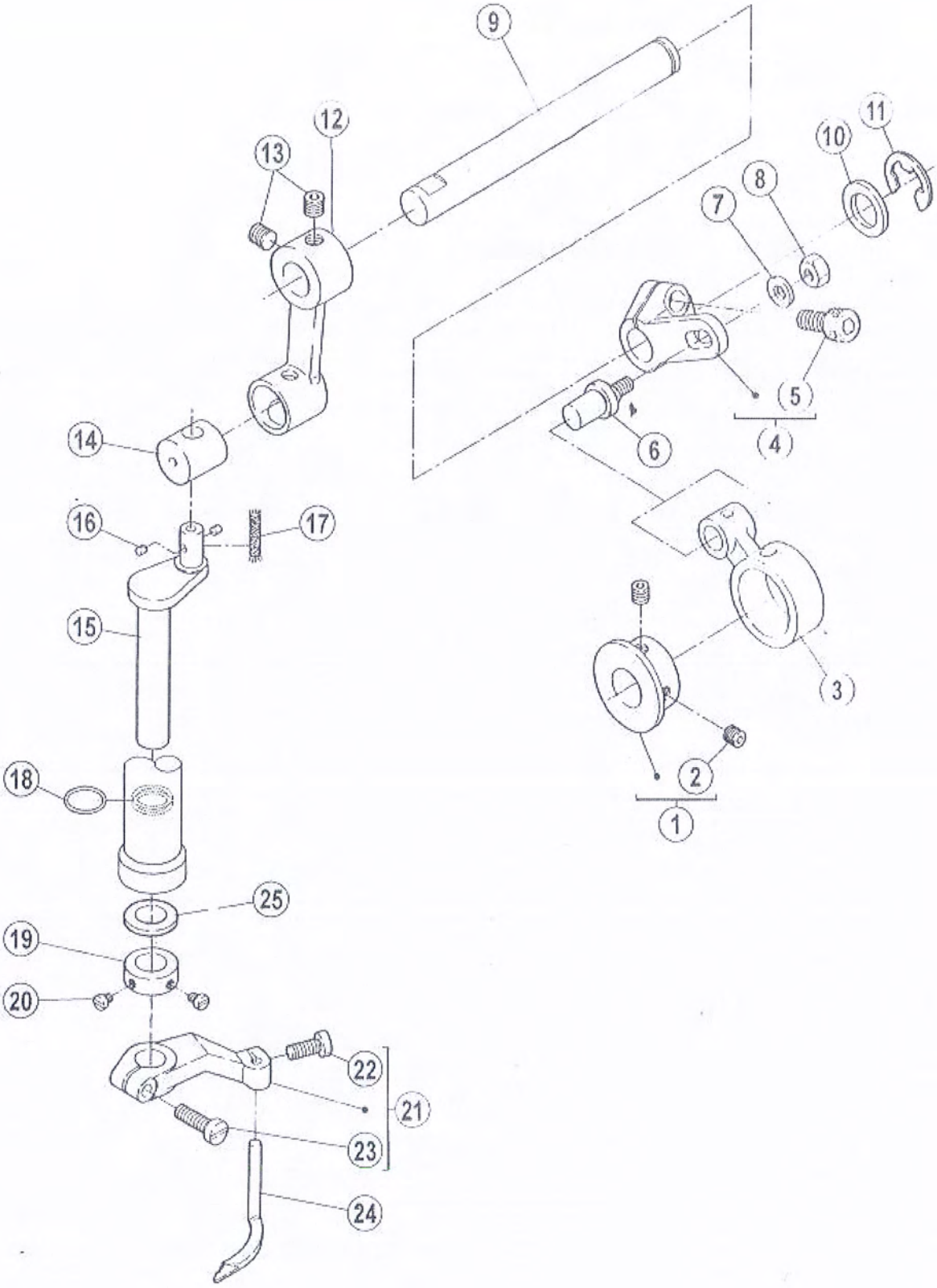

十二、喂针部件 / Needle feeding assemblies

序号 Ref. No.	件号 Part No.	参考件号 Ref.Part.No.	名 称	Description	数量 Amt.
1	30110007	254501A	喂针凸轮	eccentric assembly	1
2	S10002	4514	螺钉 M5×5	screw	2
3	400059	254511	喂针连杆	connection	1
4	30104024	254503	喂针摆动曲柄	crank	1
5	S05002	4534	螺钉 M6×0.75×15.2	screw	1
6	30126006	254504	连杆销	screw	1
7	30128032	240062	垫片	washer	1
8	N01004	4805	螺母M5	nut	1
9	30102024	254519	摆动连杆轴	shaft	1
10	30128015	206180	摆动连杆轴垫圈	washer	1
11	H05004	306671	挡圈 12	ring	1
12	30105013	254506B	喂针摆动连杆	crank	1
13	S10029	4547	螺钉 M6×0.75×5(进口)	screw	2
14	30126005	254507	喂针摆动销	block	1
15	30202018	254518	喂针摆动架	crankshaft	1
16	30223009	207925	油毛毡	felt	2
17	20123021	202176	油线	oil string	0.08M
18	O01008	233020	O型圈9×1.8	O ring	1
19	30108007	212039	挡圈	collar	1
20	201S11033	S071	螺钉	screw	2
21	30104022	254516	喂针架	lever assembly	1
22	S01005	7020	螺钉M4X10	screw	1
23	S01017	7022	螺钉M4×14	screw	1
24	30117005	257565	喂针	spreader	1
25	30128018	--------	喂针摆动轴套垫圈	washer	1

注：[ ]点划线框表示暂时不用或已改进的零部件。

十三、松线部件 / Thread loosing assemblies

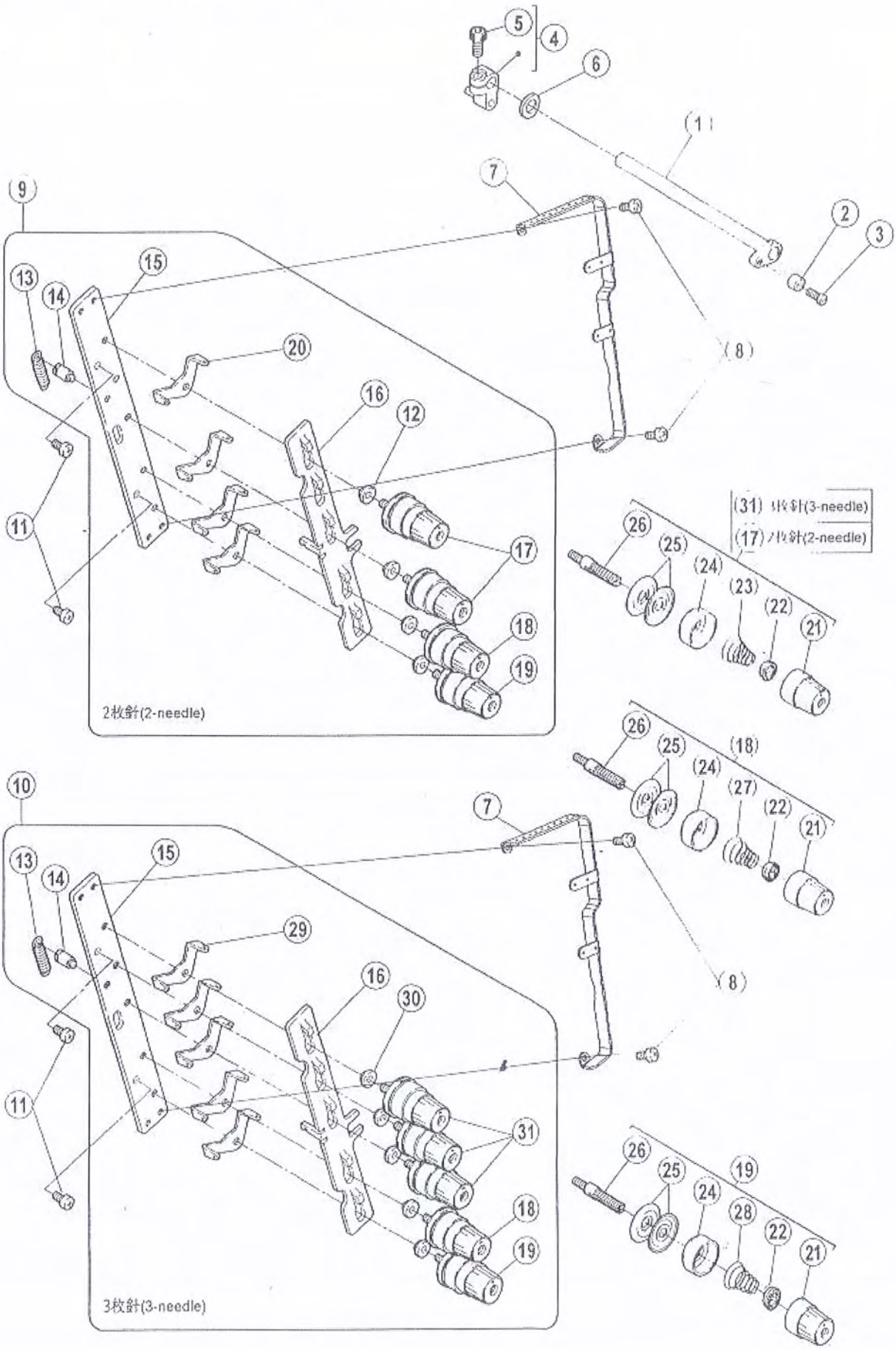

十三、松线部件 / Thread loosing assemblies

序号 Ref. No.	件号 Part No.	参考件号 Ref.Part.No.	名 称	Description	数量 Amt.
1	3010403200	254000-91	松线轴曲柄II组	Lever	1
2	30103040	254022	轴套	Collar	1
3	301S11013	002133-1	轴套紧固定螺钉	Screw	1
4	3010403100	254003B91	松线曲柄I组	Crank	1
5	S05003	4531	螺钉M5×10	Screw	1
6	W01010	202868	垫圈 8	Washer	1
7	30104048	--------	过线架	Thread guide	1
8	S01055	--------	螺钉M4×6	Screw	2
9	3071301400	--------	二针过线组件	Tension control mechanism	1
10	3071301500	--------	三针过线组件	Tension control mechanism	1
11	S01004	7019	螺钉M4×7.8	Screw	2
12	30103041	206202	调节套	Spacer	4
13	30127010	306301	调节板簧	Spring	1
14	301S30009	5447	调节板螺钉	Screw	1
15	30713013	--------	过线板	Bractket	1
16	30112022	254021	过线调节板	Thread releaser	1
17	3011300400	254010A9U	调线组件(弱)	Tension spring assembly(heavy)	2
18	3011300500	254010B9U	调线组件(中)	Tension spring assembly	1
19	3011300600	254010C9U	调线组件(强)	Tension spring assembly(light)	1
20	30113007	254020	二孔过线板I	Thread guide	4
21	301S16006	208447-UA	调压螺母	Put	1
22	30111006	208448	调压止动套	Ratchet	1
23	30127011	201037	调压簧(强)	Spring(heavy)	1
24	30111005	208450-UA	调压止动套	Ratchet	1
25	30128016	210319	夹线片	Tension disc	2
26	301S30010	001817-2A	夹线延	Screw stud	1
27	30127012	201086	调压簧(中)	Spring(medium)	1
28	30127013	201068	调压簧(弱)	Spring(light)	1
29	30113007	254020	二孔过线板I	Thread guide	5
30	30103041	206202	调节套	Spacer	5
31	3011300400	254010A9U	调线组件(弱)	Tension spring assembly(heavy)	3

注：□□□点划线框表示暂时不用或已改进的零部件。

十四、过线部件 / Thread guide assemblies

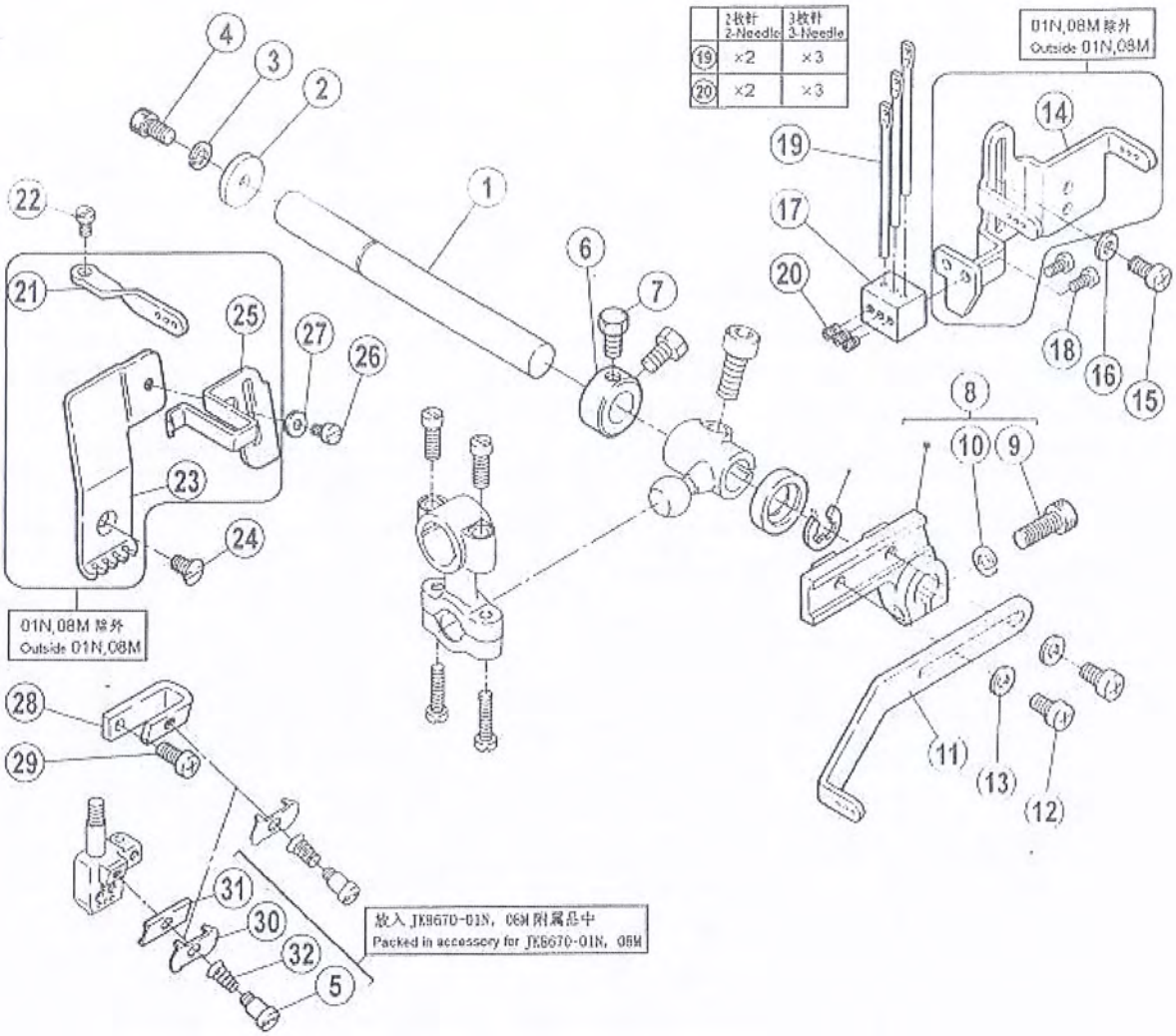

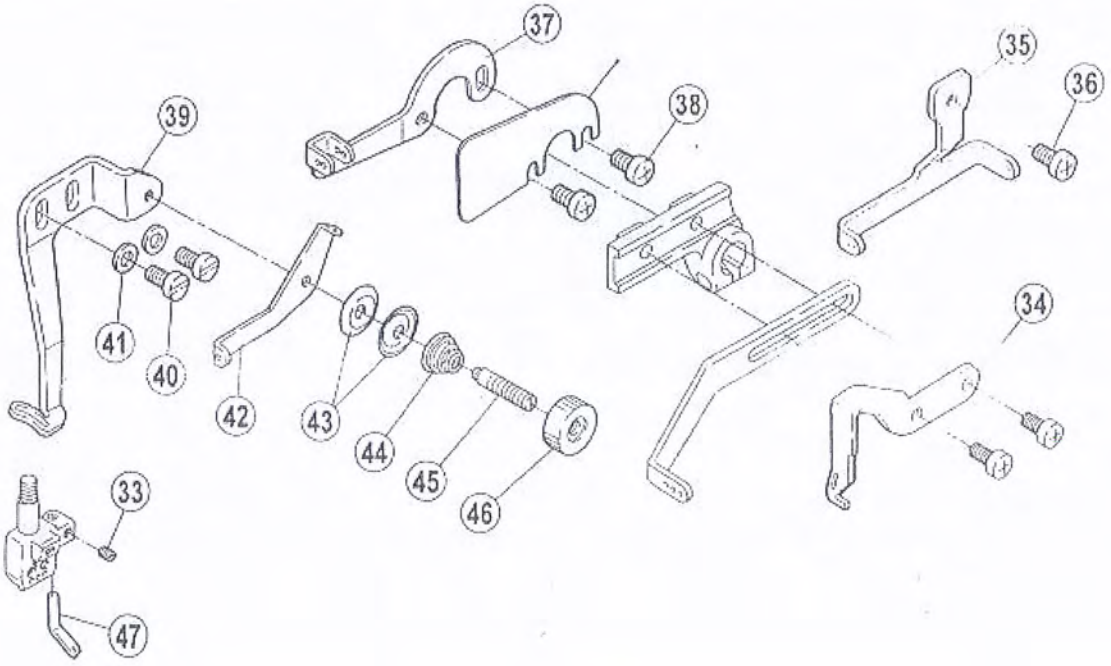

十四、过线部件 / Thread guide assemblies

序号 Ref. No.	件号 Part No.	参考件号 Ref.Part.No.	名 称	Description	数量 Amt.
1	30102028	253503	过线座轴(中轴)	Shaft	1
2	30128019	204107	垫片	Washer	1
3	W02002	201252	垫圈4	Spring washer	1
4	S05048	7110	螺钉M4X10	Bolt	1
5	301S20009	OW09070-2	调线螺钉	Screw	1
6	20608003	240201	挡圈	Collar	1
7	301S12001	2193	曲柄螺钉	Screw	2
8	30101018	253504	过线座	Lever	1
9	S05004	4501	螺钉M5×14	Bolt	1
10	W02001	303067	垫圈5	Spring washer	1
11	30113009	253505A	长过线板	Thread take-up	1
12	S01004	7019	螺钉 M4×7.8	Screw	2
13	W01001	303448	垫圈4	Washer	2
14	30112027	253544	硅油盒固定架	Thread guide	1
15	S01004	7019	螺钉 M4×7.8	Screw	1
16	W01001	303448	垫圈4	Washer	1
17	30113012	253545	针杆过线座	Holder	1
18	S01006	7009	螺钉M3X4.5	Screw	2
19	30113013	234521	过线杆	Thread guide	3
20	S10001	4535	螺钉M3×4(进口)	Screw	3
21	30113010	253507	三孔过线	Thread guide	1
22	S01006	7009	螺钉M3X4.5	Screw	1
23	30113011	253508A	过线板	Thread guide	1
24	206S30016	7170	螺钉M4X4.5	Screw	1
25	30112023	253509A	护线罩	Thread support	1
26	S01006	7009	螺钉M3X4.5	Screw	1
27	30128034	240474	垫圈	Washer	1
28	30112024	253516	夹线座	Thread tension bracket	1
29	S01004	7019	螺钉 M4×7.8	Screw	1
30	30112026	253593	压线板	Tension disc	1
31	30112025	234561	夹线板	Thread guide	1
32	30127014	253517	调压簧	Spring	1
33	S10026	4554	螺钉M3×3(进口)	Screw	1
34	30112028	253506	长过线压板	Thread take-up	1
35	30112030	253515	过线板	Thread guide	1
36	S01004	7019	螺钉 M4×7.8	Screw	1
37	30112029	253514	喂针过线	Thread guide	1
38	S01004	7019	螺钉 M4×7.8	Screw	2
39	30112031	253548	喂针过线板	Thread guide	1
40	301S11024		滑块导座螺钉	Screw	2
41	W01001	303448	垫圈4	Washer	2
42	3011203200	253547	喂针二眼过线组件	Thread guide	1
43	20112033	137108	夹线片	Tension disc	2
44	30127016	211388	夹线簧	Spring	1
45	301S30011	5387	调压螺钉	Screw	1
46	301S16007	5526	夹线螺母	Knob	1
47	30112033	253668	喂针小过线	Thread guide	1

注：[ ]点划线框表示暂时不用或已改进的零部件。

十五、打线凸轮部件 / Looper thread handling

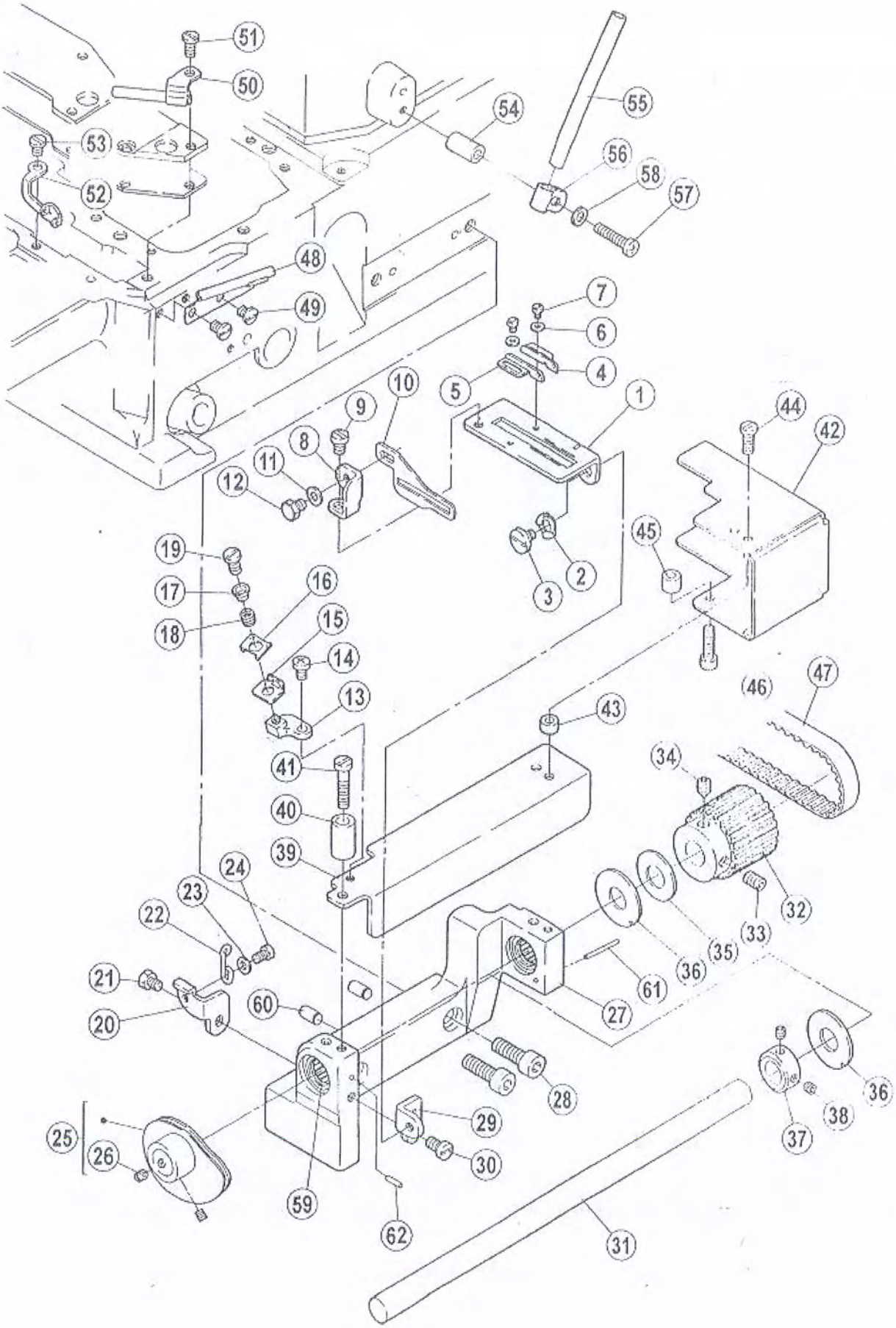

十五、打线凸轮部件 / Looper thread handling

序号 Ref. No.	件号 Part No.	参考件号 Ref.Part.No.	名 称	Description	数量 Amt.
1	30712014	2536810	过线座	Bracket	1
2	W03001	210307	波形垫圈6	Washer	1
3	301S20001	7066	护罩座固定螺钉	Screw	1
4	30213002	253534A	过线板（右）	Looper thread guide(right)	1
5	30213001	253533D	过线板（左）	Thread guide	1
6	W01012	210585	垫片2.5	Washer	2
7	S01063	7031	螺钉M2.5×6	Screw	2
8	30712015	2536320	小过线座	Set plate	1
9	S01031	7196	螺钉M4×4.7	Screw	1
10	30713003	2536800	打线片	Thread guide	1
11	W01001	303448	垫圈4	Washer	1
12	L02025	4325	螺钉M4×6	Screw	1
13	30701009	2536760	压线板	Thread retainer bracket	1
14	S04026	7018A	螺钉M4×6	Screw	1
15	30712016	2125030	下压板	Thread retainer bracket	1
16	30712017	2125040	上压板	Tension disc	1
17	30703004	2107200	垫圈	Guide	1
18	30727005	2107510	弹簧	Spring	1
19	S01010	7082	螺钉M4×8	Screw	1
20	30713004	2536351	外过线板	Set plate	1
21	L02025	4325	螺钉M4×6	Bolt	1
22	30727006	2103060	过线簧	Spring	1
23	W01001	137906	垫圈4	Washer	1
24	S01028	7012	螺钉M3.5×6	Screw	1
25	30713005	253689-910	打线凸轮	Thread take-up assembly	1
26	S10007	4543	螺钉M4×4	Screw	2
27	301246	253625-9P0	打线座(喷漆)	Bracket assembly	1
28	S05031	4503	螺钉M6×20	Bolt	2
29	30712018	2536360	压板	Set plate	1
30	S01010	7019	螺钉M4×8	Screw	1
31	30702015	2536710	轴	Shaft	1
32	30735002	2536230	小同步带	Gear	1
33	S09007	4548	螺钉M6×8	Screw	1
34	S12001	4555	螺钉M6×8	Screw	1
35	30728004	2402790	垫片	Washer	1
36	30728005	2402780	垫片	Washer	2
37	20708004	240308	挡圈	Collar	1
38	S10007	4543	螺钉M4×4	Screw	2

注：[ ]点划线框表示暂时不用或已改进的零部件。

十五、打线凸轮部件 / Looper thread handling

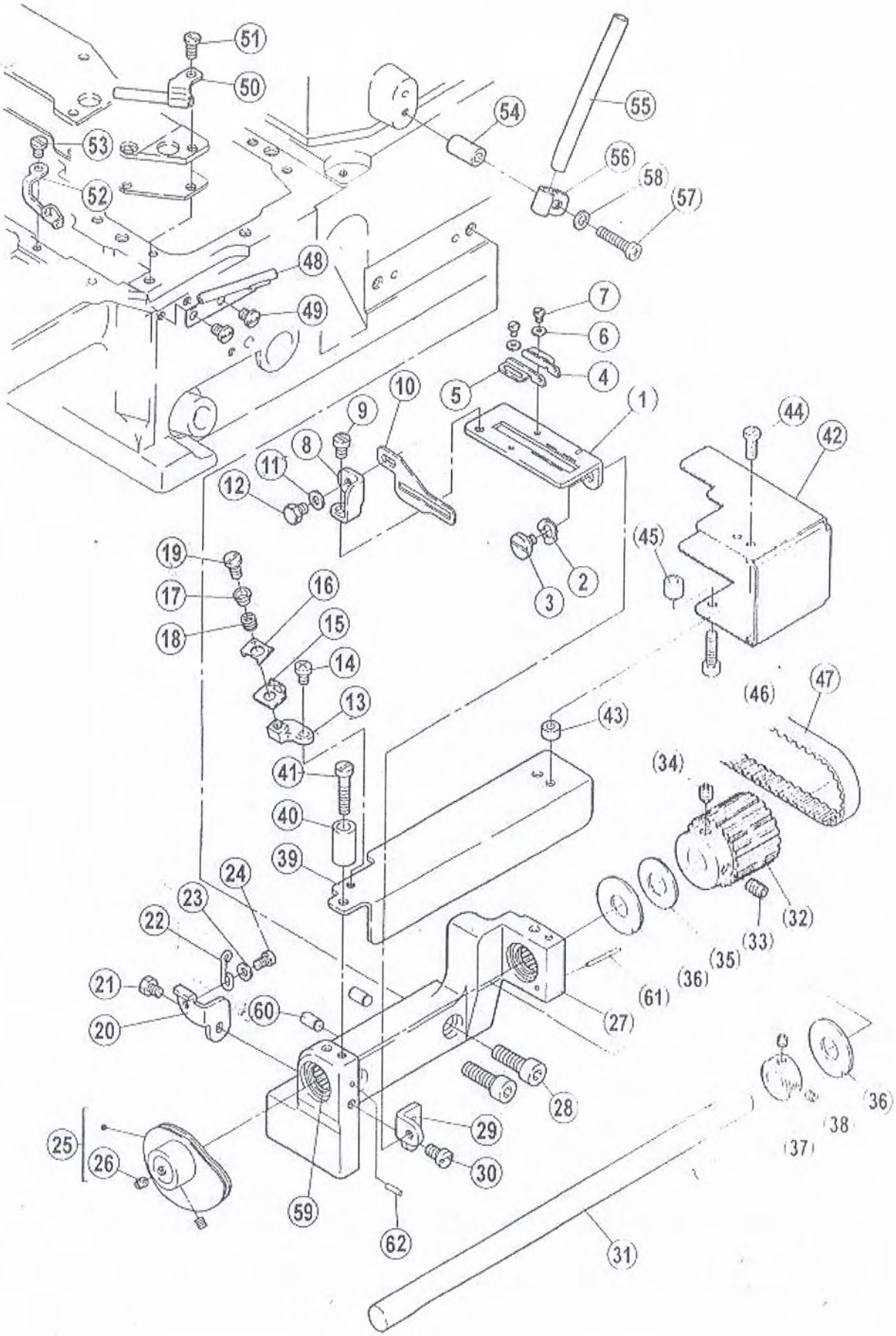

十五、打线凸轮部件 / Looper thread handling

序号 Ref. No.	件号 Part No.	参考件号 Ref.Part.No.	名 称	Description	数量 Amt.
39	30712019	2536401	打线座盖	Cover	1
40	30703005	2403320	管套	Spacer	1
41	S01076	7213	螺钉M4×22	Screw	1
42	30712020	2536740	带轮罩	Belt cover	1
43	30711002	2403210	垫圈	Spacer	1
44	S01003	7021	螺钉M4×12	Screw	1
45	30711003	2405600	垫圈	Spacer	1
46	S05077	4529	螺钉M4×18	Bolt	1
47	30735003	253641A0	同步带	Timing belt	1
48	30713006	253685-910	这线管组件	Thread tube	1
49	S01077	7143	螺钉M4×5.5	Screw	2
50	30713007	253687-910	过线压板组件	Thread tube	1
51	S01010	7082	螺钉M4×8	Screw	1
52	30713008	2536750	过线板	Thread guide	1
53	S01010	7082	螺钉M4×8	Screw	1
54	30703005	2403320	管套	Spacer	1
55	30713009	2536790	过线管	Pipe	1
56	30127020	206115	压板	Bracket	1
57	S01033	7025A	螺钉M4×20.5	Screw	1
58	W01001	303448	垫圈4	Washer	1
59	B08007	--------	滚针轴承	Needle bearing	2
60	P01007	--------	销4x8	Pin	2
61	P01010	--------	销1.5x17.5	Pin	1
62	P03008	--------	销2x6	Pin	1

注：□□□点划线框表示暂时不用或已改进的零部件。

十六、润滑部件 / Lubrication mechanism

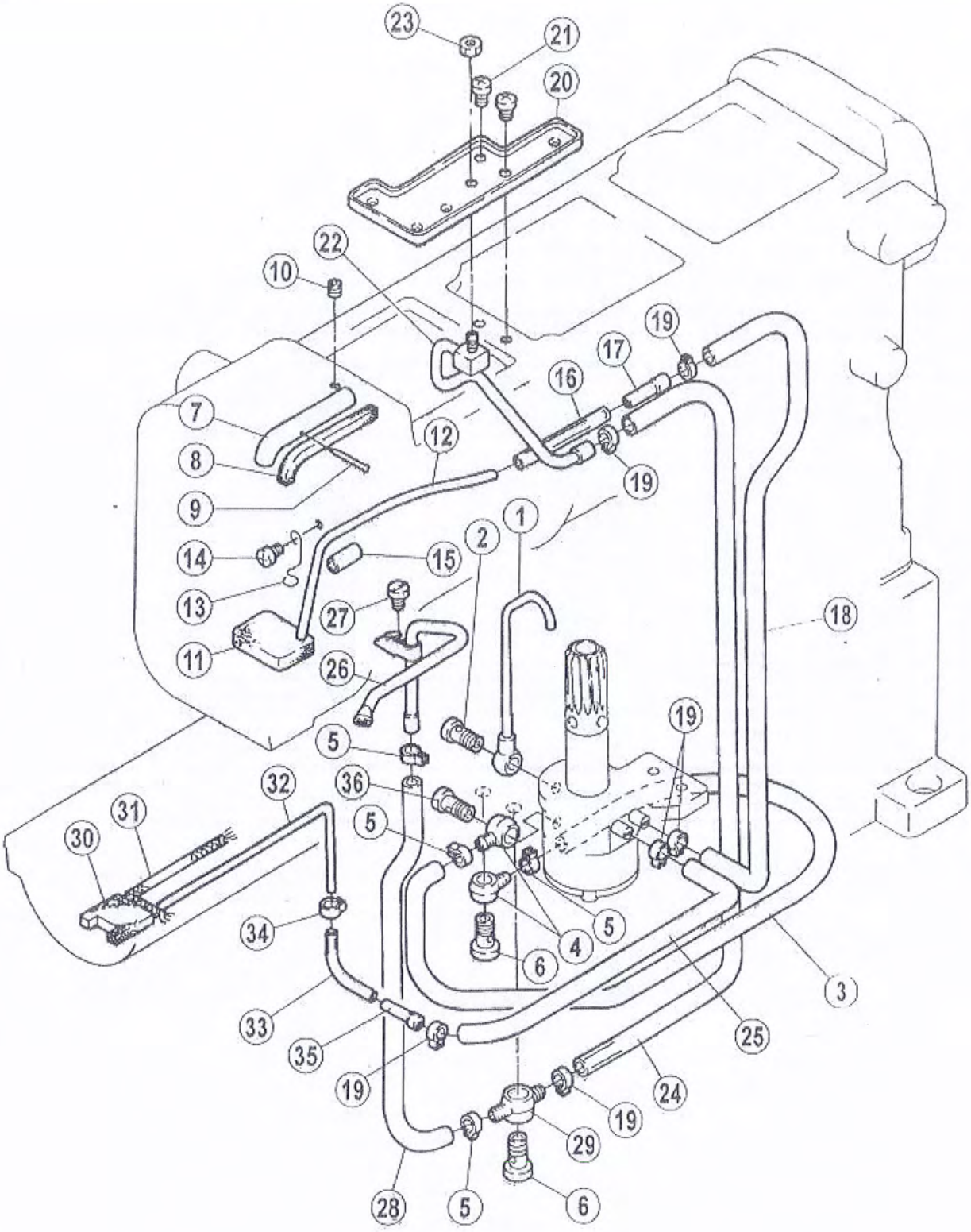

十六、润滑部件 / Lubrication mechanism

序号 Ref. No.	件号 Part No.	参考件号 Ref.Part.No.	名 称	Description	数量 Amt.
1	30136003	255035-91	铜油管接头	Pipe	1
2	301S30012	255037	油管螺钉	Joint screw	1
3	30121021	240135	JK-8568Φ5×Φ7油管	Tube	0.26M
4	20636001	200136	油管接头	Joint	2
5	30129006	202199	油管卡簧(大)	Clamp	4
6	301S30013	200152	过油螺钉	Joint screw	2
7	30121012	255003	铜油管	Pipe	1
8	30123010	240136	油毡	Felt	1
9	30126009	210766	销	Pin	1
10	S10002	4514	螺钉M5×5	Screw	1
11	30123009	255021	油毡	Felt	1
12	3012101400	255039	细油管	Pipe	1
13	30127019	255005	压簧	Latch	1
14	S04010	7018A	螺钉M4×5.5	Screw	1
15	30121007	240143	油管	Tube	1
16	30121005	240144	油管	Tube	1
17	30136002	255038	油管接头	Joint	1
18	30121022	240006	JK-8568Φ4×Φ6油管	Tube	0.36M
19	20129002	202199	油管卡簧	Clamp	6
20	30212023	255099	接油盘	Oil release plate	1
21	S01002	7017	螺钉M4×6.5	Screw	2
22	3022100200	255097-91	喷油管	Oil splash pipe	1
23	N01001	4821	螺母M4	Nut	1
24	30121022	240006	JK-8568Φ4×Φ6油管	Tube	0.42M
25	30121022	240006	JK-8568Φ4×Φ6油管	Tube	0.3M
26	3022100800	255094-91	油管组件	Oil splash pipe	1
27	S01001	7018	螺钉M4×7	Screw	1
28	30121021	240135	JK-8568Φ5×Φ7油管	Tube	0.15M
29	30236001	255123	油管接头	Joint	1
30	30723007	2551400	油毡	Felt	1
31	20123021	202176	油线	Oil string	0.05M
32	30736001	2551390	油管	Pipe	1
33	30736002	2405680	油管φ2.5×φ4.5	Tube	1
34	30711004	2551370	油管卡簧	Clamp	1
35	30136002	255038	油管接头	Joint	1
36	201S30004	200152	过油螺钉	Screw	1

注：[ ]点划线框表示暂时不用或已改进的零部件。

十七、油泵部件 / Oil pump assemblies

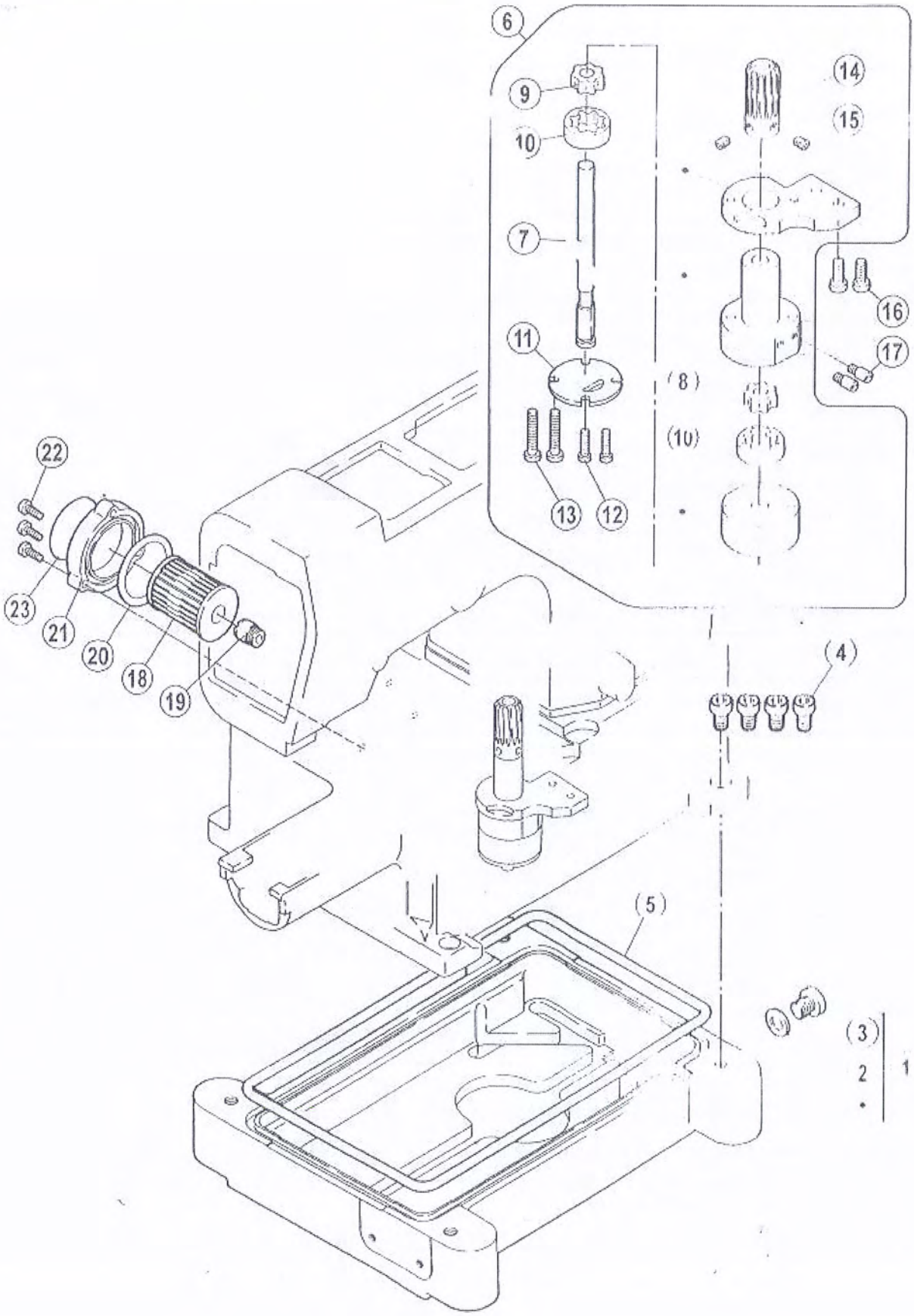

十七、油泵部件 / Oil pump assemblies

序号 Ref. No.	件号 Part No.	参考件号 Ref.Part.No.	名 称	Description	数量 Amt.
1	30201029	255000	油盘	Oil reservoir	1
2	20528014	202287A	垫圈	Washer	1
3	301S11015	5138B	堵油螺钉	Screw	1
4	S05007	4504	螺钉M8×20	Screw	4
5	30222014	255001	油盘密封圈	O ring	1
6	3022000100	255040-91	油泵组件	Oil pump assy	1
7	30102031	255024	油泵轴	Shaft	1
8	30120004	255025	五星轮	Rotor	1
9	30120007	255026	五星轮	Rotor	1
10	30120005	255027	五星套	Rotor	2
11	30120008	255028	油泵盖	Cover	1
12	S05006	7026	螺钉M4×25	Screw	2
13	301S20011	7105	油泵螺钉	Screw	2
14	30125003	255019	油泵蜗轮	Worm wheel	1
15	S10002	4514	螺钉M5×5	Screw	2
16	S05005	4501	螺钉 M5×12	Screw	2
17	301S30014	--------	过油螺钉	Joint screw	2
18	20136001	206233	滤油器	Filter element	1
19	301S30016	210200	螺钉	Screw	1
20	O01010	206431	O型圈 38.7×3.55	O ring	1
21	300140	210201-SD	滤油器盖	Cover	1
22	S01003	7021	螺钉M4×12	Screw	3
23	30131004	9A3002	提示说明	Filter seal	1

注：□□□点划线框表示暂时不用或已改进的零部件。

十八、硅油盒装置部件 / Silicon oil delice assemblies

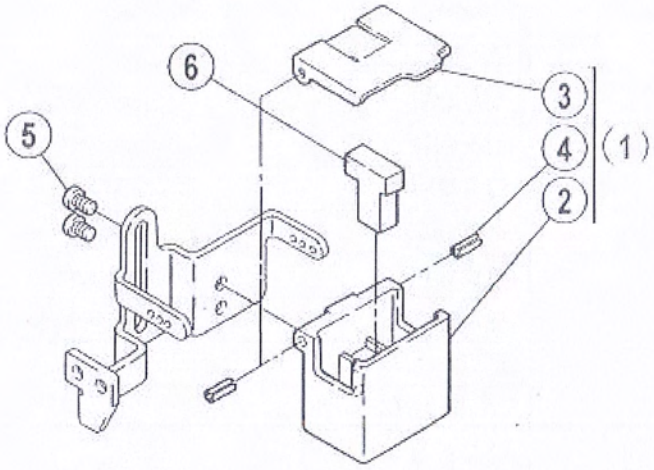

十八、硅油盒装置部件 / Silicon oil delice assemblies

序号 Ref. No.	件号 Part No.	参考件号 Ref.Part.No.	名 称	Description	数量 Amt.
1	3010102400	207066-9U	硅油盒组件	Silicone oil reservoir(upper) assy	1
2	300141	207066-UD	上硅油盒(喷漆)	Silicone oil reservoir(upper)	1
3	30112040	207067-UD	硅油盒盖	Cap	1
4	P03008	206781	销2×6	Pin	2
5	S01006	7009	螺钉3×4.5	Screw	2
6	30123011	207068	硅油棉	Felt	1

注：□□□点划线框表示暂时不用或已改进的零部件。

十九、油盘托板部件 / Oil plate assemblies

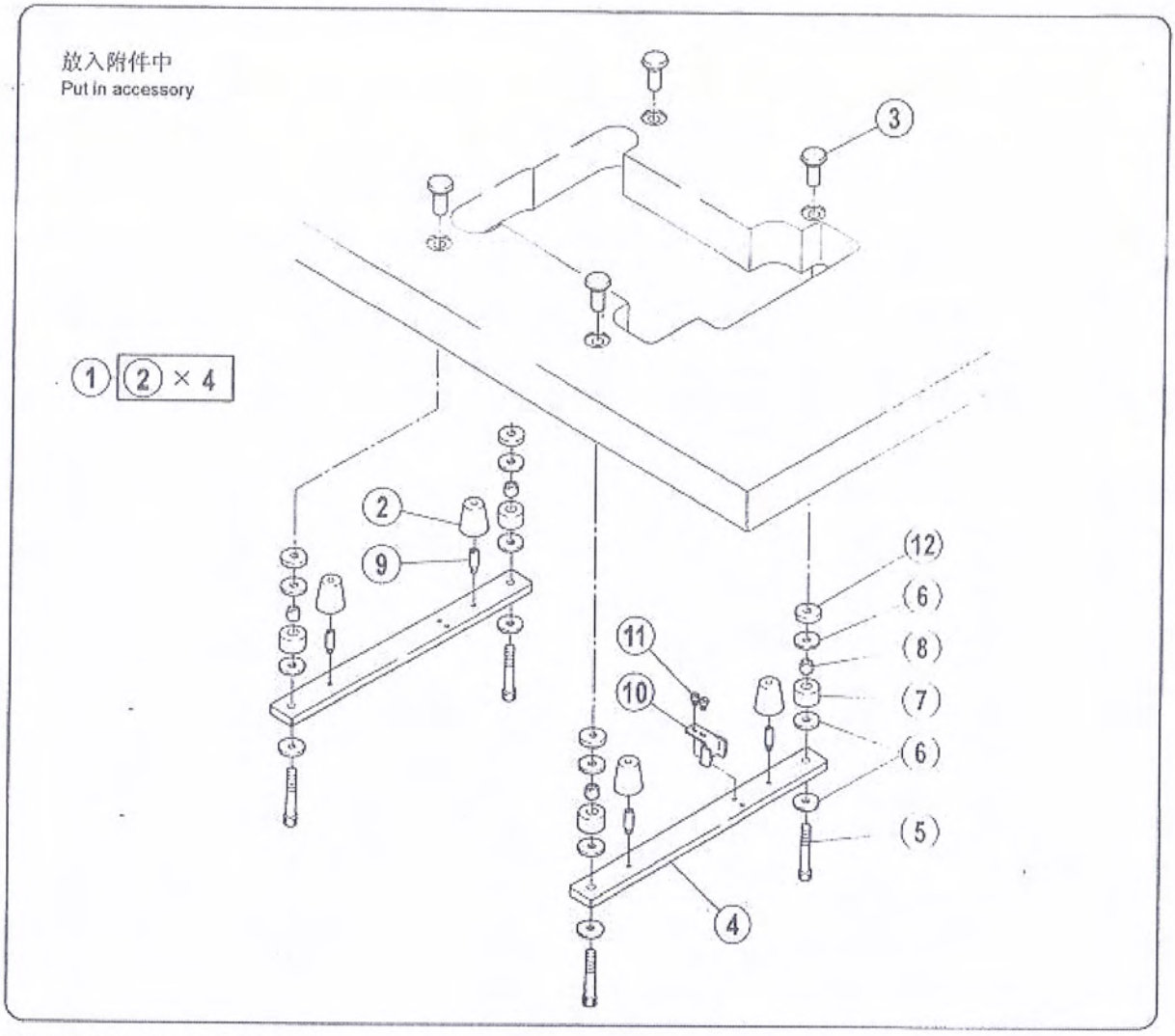

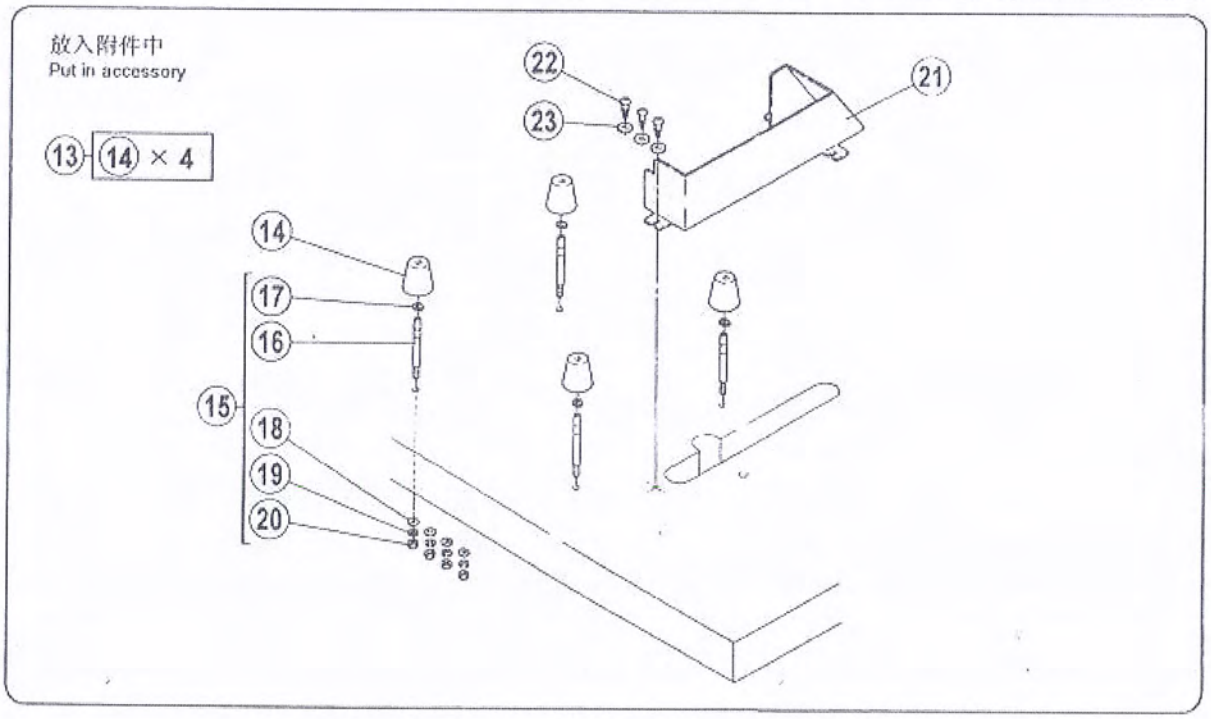

十九、油盘托板部件 / Oil plate assemblies

序号 Ref. No.	件号 Part No.	参考件号 Ref.Part.No.	名 称	Description	数量 Amt.
1	3010103200	9048	安装螺钉(一套)	Screw(set)	1
2	30122029	206338	油盘减振垫	Rubber cushion	4
3	301S16008	206336	托盘固定螺母	Nut	4
4	30101032	259000	油盘托板	Rest board	2
5	301S30017	4512	托板内六角螺钉	Bolt	4
6	20131029	206337	大垫圈	Washer	12
7	20131030	205764	防振套	Cushion rubber	4
8	30103078	205765	防振垫支撑套	Liner	4
9	301S30018	7093	螺钉	Screw	4
10	30112041	206329	链条挡板	Treadle chain guide	1
11	S01011	7028	螺钉M5×10	Screw	2
12	30122031	205467	减震垫圈	Spacer	4
13	3010103200	9048	安装螺钉(一套)	Screw(set)	1
14	30122029	206338	油盘减振垫	Rubber cushion	4
15	--------	0090320	安装螺钉(一套)	Screw(set)	1
16	--------	2070730	螺钉	Screw	4
17	--------	2070740	密封圈	Ring	4
18	--------	2007280	垫圈	Washer	4
19	--------	2020450	弹性垫圈	Spring washer	4
20	--------	0050200	螺母	Nut	4

注：□□□点划线框表示暂时不用或已改进的零部件。

二十、线架部件 / Thread apool assemblies

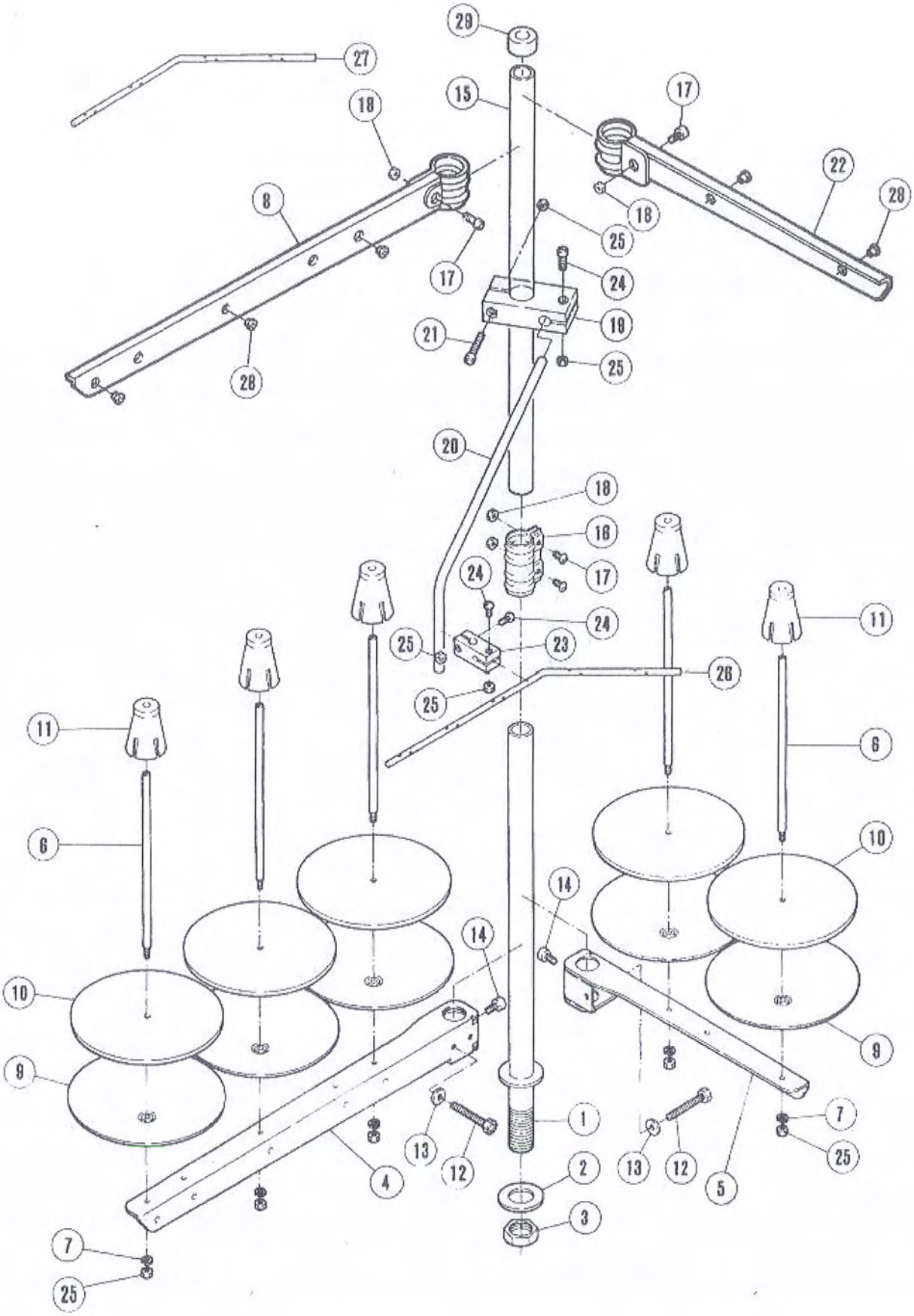

二十、线架部件 / Thread apool assemblies

序号 Ref. No.	件号 Part No.	参考件号 Ref.Part.No.	名 称	Description	数量 Amt.
1	30102032	503-SA	线架下捧	Thread bar (loer)	1
2	30128024	509	垫圈	Washer	2
3	N02001	004835	螺母M6X0.75	Screw	1
4	30101028	505SA	长线架	Bracket (3-spool)	1
5	30101029	505SA	短线架	Bracket (3-spool)	1
6	30102033	380A	线棒	Spool pin	5
7	W02002	201252	垫圈 4	Washer	5
8	30101030	527-SA	长过线架	Bracket (3-spool)	1
9	30111007	381-SA	托盘垫	Spool tray	5
10	30123014	507	线托盘	Cushion	5
11	30103044	256014	线固定套	Spool retaining fin	5
12	L02004	007102	螺钉M6X34	Screw	2
13	W01003	000512	垫圈6	Washer	2
14	S04001	004022	螺钉M6X10	Screw	2
15	30102034	502-SA	线架上捧	Thread bar (upper)	1
16	30129005	504-SA	锁紧卡固	Joint	1
17	S04002	004021	螺钉M5X16	Screw	4
18	N01004	NM-605001-SP	螺母 M5	Nut	4
19	30111008	383-SA	棒架	Bracket	1
20	30113018	384	导线捧	Thread guide bar	1
21	S04003	004014	螺钉M4X25	Screw	1
22	30101031	527ASA	短过线架	Bracket	1
23	30111009	233-SA	固定器	Holder	1
24	S04004	004012	螺钉M4X15	Screw	3
25	N01005	4803	螺母M4	Nut	9
26	30113019	293A	过线捧	Thread guide bar (5-spool)	1
27	30113034	000293B	过线捧	Thread guide bar (6-spool)	1
28	30103045	506	过线套	Thread guide	5
29	30122027	386	棒帽	Rid cap	1

注：[ ]点划线框表示暂时不用或已改进的零部件。

二十一、专用部件(1) / Specific parts (1)

JK8670-01E

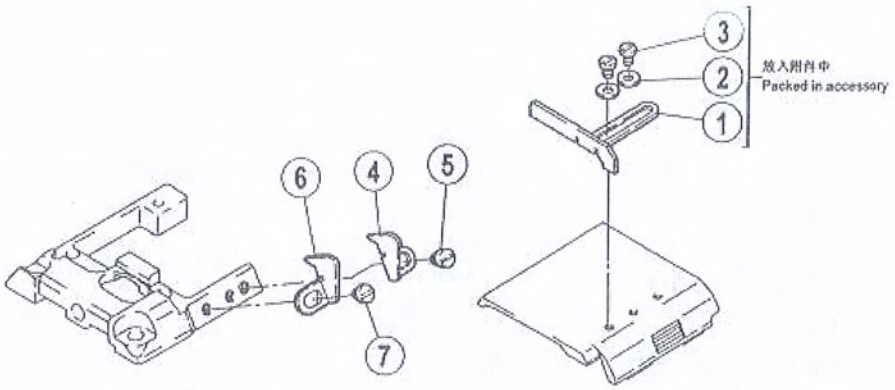

JK8670-03F

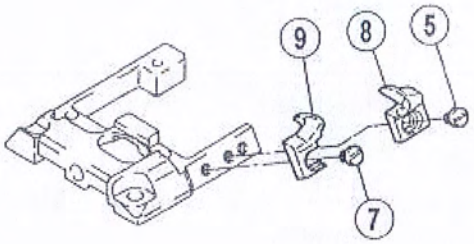

JK8670-03G

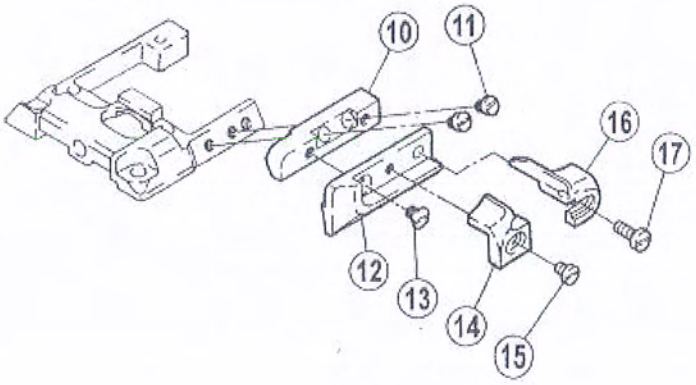

二十一、专用部件(1) / Specific parts (1)

序号 Ref. No.	件号 Part No.	参考件号 Ref.Part.No.	名 称	Description	数量 Amt.
1	--------	2581670	缝料挡块(右)	Fabric guide (right)	1
2	W01012	210585	垫片2.5	Washer	2
3	--------	0071560	螺钉M2.5×3.4	Screw	2
4	--------	2581760	缝料导规(右)	Fabric guide (right)	1
5	208S15001	7154	螺钉M3×3.5	Screw	1
6	--------	2581770	缝料导规(左)	Fabric guide (left)	1
7	208S15001	7154	螺钉M3×3.5	Screw	1
8	--------	2581690	缝料导规(右)	Fabric guide (right)	1
9	--------	2581700	缝料导规(左)	Fabric guide (left)	1
10	--------	2581740	支架	Bracket	1
11	208S15001	7154	螺钉M3×3.5	Screw	2
12	--------	2581750	支架	Bracket	1
13	--------	70400	螺钉M3×4	Screw	1
14	--------	2575750	缝料导规(左)	Fabric guide (left)	1
15	208S15001	7154	螺钉M3×3.5	Screw	1
16	--------	2575760	缝料导规(右)	Fabric guide (right)	1
17	207S11017	0070110	螺钉M3×8	Screw	1

注：[ ]点划线框表示暂时不用或已改进的零部件。

二十二、专用部件(2) / Specific parts(2)

JK8670-08

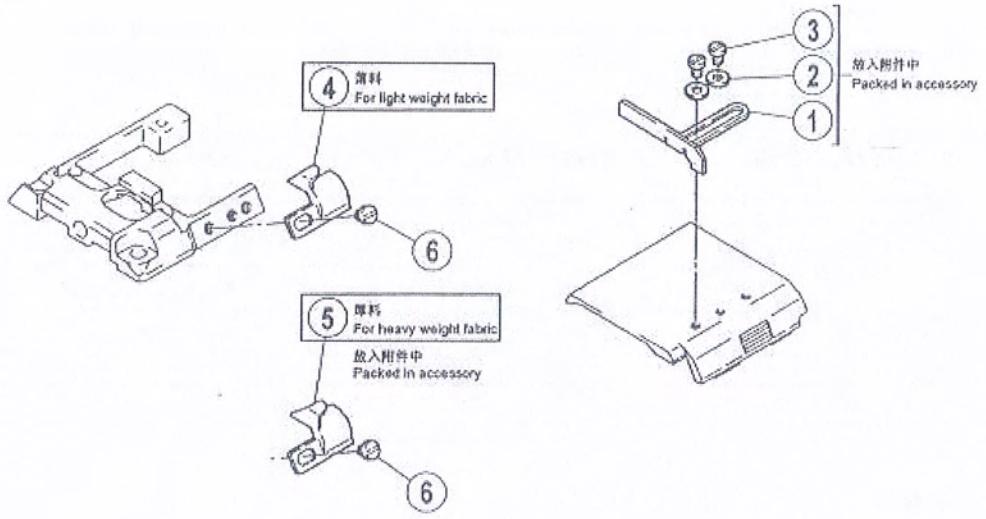

JK8670-08B

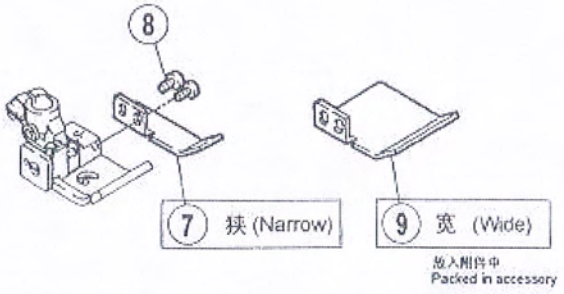

二十二、专用部件(2) / Specific parts(2)

序号 Ref. No.	件号 Part No.	参考件号 Ref.Part.No.	名 称	Description	数量 Amt.
1	--------	2581670	缝料挡块(右)	Fabric guide (right)	1
2	W01012	210585	垫片2.5	Washer	2
3	--------	0071560	螺钉M2.5×3.4	Screw	2
4	--------	2581780	缝料导块(左)	Fabric guide (left)	1
5	--------	2581790	缝料导块(左)	Fabric guide (left)	1
6	208S15001	7154	螺钉M3×3.5	Screw	1
7	30212026	257761A	压脚辅助板(窄)	Fabric guide	1
8	S01012	7031	螺钉M2.5×6	Screw	2
9	30212025	257761	压脚辅助板(宽)	Fabric guide	1

注：[ ]点划线框表示暂时不用或已改进的零部件。

二十三、专用部件(3) / Specific parts(3)

JK8670-01N, 08M

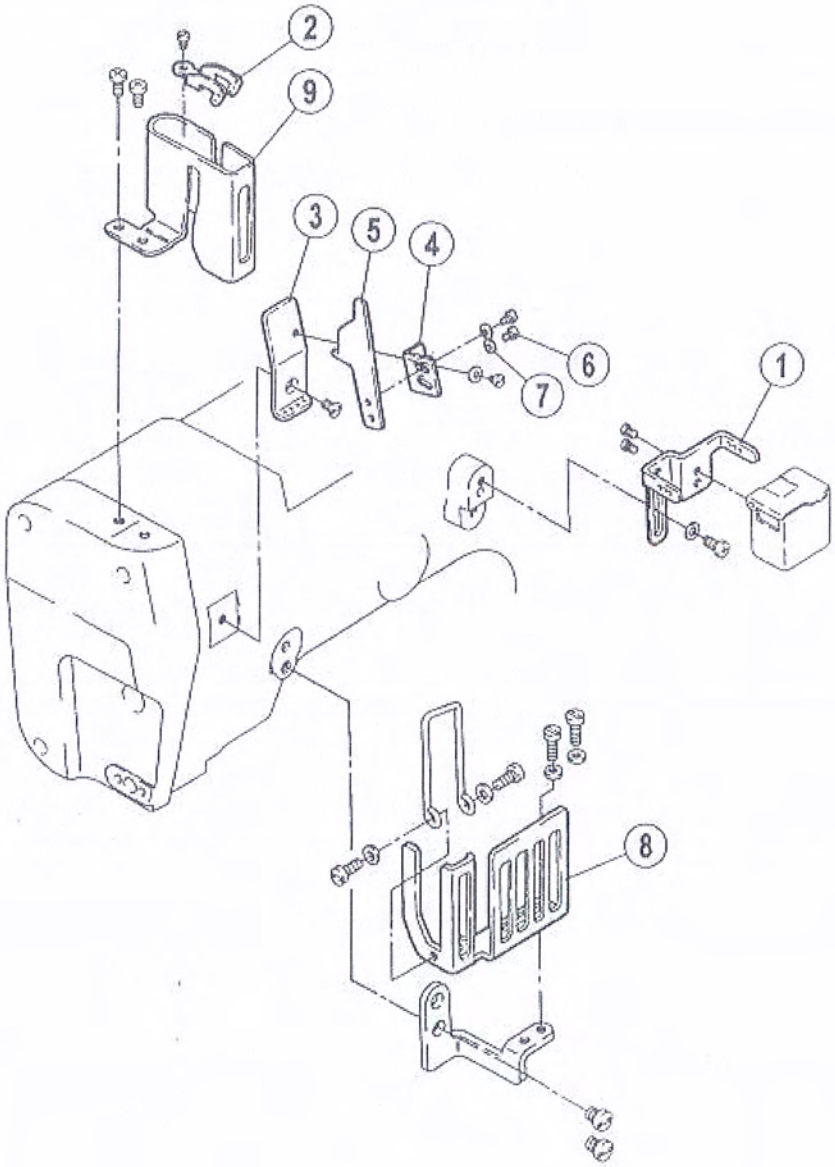

二十三、专用部件(3) / Specific parts(3)

序号 Ref. No.	件号 Part No.	参考件号 Ref.Part.No.	名 称	Description	数量 Amt.
1	--------	2536780	硅油盒固定架	Bracket	1
2	--------	2536770	过线架	Thread guide	1
3	--------	2536840	过线板	Thread guide	1
4	--------	2536830	支架	Bracket	1
5	--------	2536820	过线板	Needle thread cam	1
6	208S15001	7154	螺钉M3×3.5	Screw	2
7	W01002	202875	垫片3	Washer	2
8	--------	2504340	过线防护罩	Thread take-up guard	1
9	--------	2504350	针杆护罩	Needle bar guard	1

注：[ ]点划线框表示暂时不用或已改进的零部件。
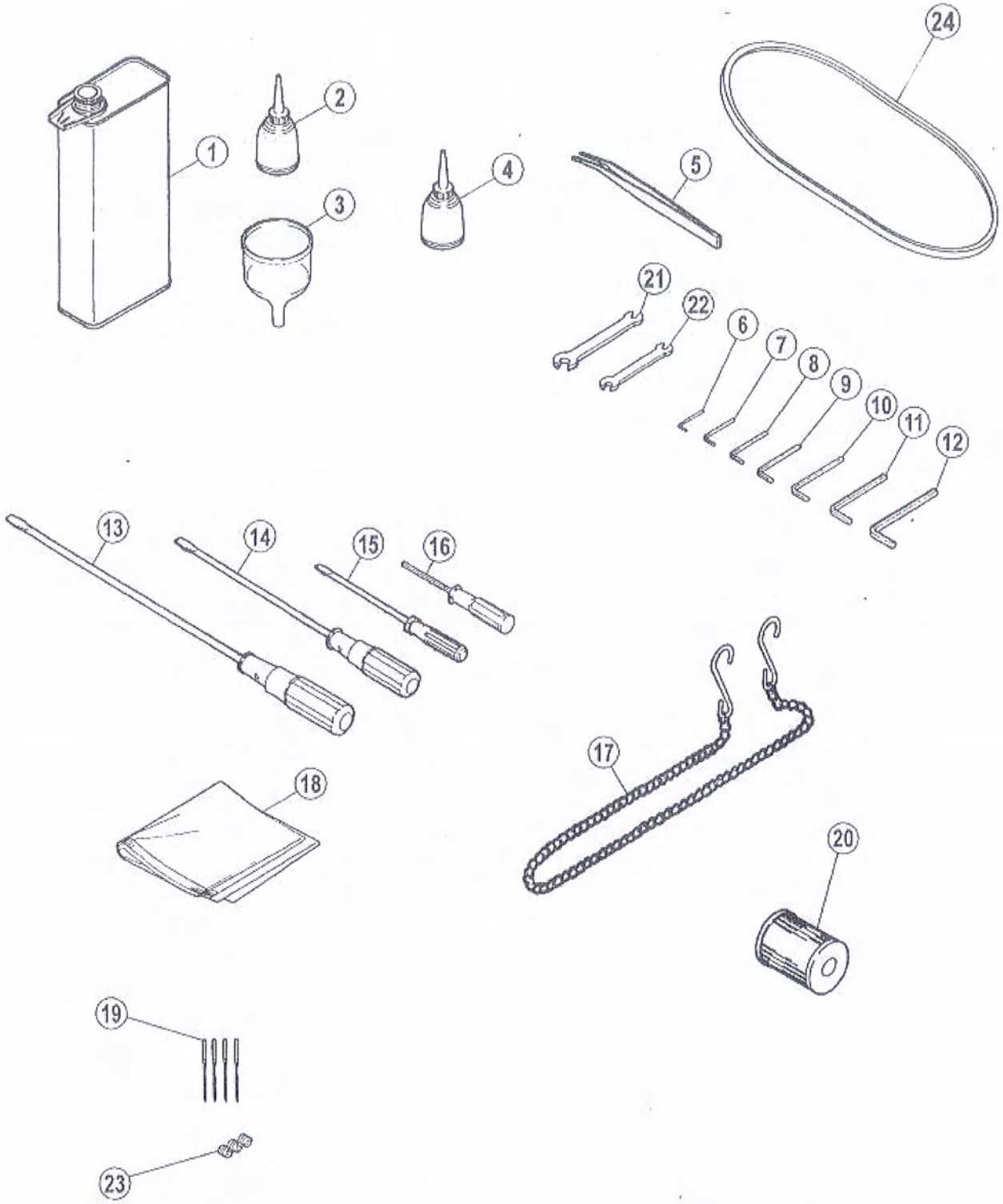
二十四、附件部件 / Accessories assemblies